中華民國104年度

中央政府總預算

經濟部主管

加工出口區作業基金附屬單位預算

（非營業部分）

經濟部加工出口區管理處　編

經濟部加工出口區管理處
加工出口區作業基金分預算目次

中華民國 104 年度

一、業務計畫及預算說明..... 1-1～1-13

二、預算表

(一)主要表

1.收支預計表..... 1-14～1-16

2.餘絀撥補預計表..... 1-17

3.現金流量預計表..... 1-18～1-20

(二)明細表

1.勞務收入明細表..... 1-21

2.銷貨收入明細表..... 1-22

3.租金及權利金收入明細表..... 1-23

4.醫療收入明細表..... 1-24

5.其他業務收入明細表..... 1-25

6.業務外收入明細表..... 1-26

7.勞務成本明細表及說明..... 1-27～1-37

8.銷貨成本明細表及說明..... 1-38～1-41

9.出租資產成本明細表及說明..... 1-42～1-44

10.醫療成本明細表及說明..... 1-45～1-50

11.業務外費用明細表及說明..... 1-51～1-53

12.固定資產建設改良擴充明細表..... 1-54

13.固定資產建設改良擴充資金來源明細表..... 1-55

14.固定資產建設改良擴充計畫預期進度明細表..... 1-56

15.資產折舊明細表..... 1-57

16.資產變賣明細表..... 1-58

17.資產報廢明細表..... 1-59

18.資金轉投資及其餘絀明細表..... 1-60

19.長期債務舉借及償還明細表..... 1-61

20.長期債務舉借餘額明細表..... 1-62

21.基金數額增減明細表..... 1-63

(三)參考表

1.預計平衡表..... 1-64～1-65

2.5年來主要營運項目分析表..... 1-66

3.員工人數彙計表..... 1-67

4.用人費用彙計表..... 1-68

5.各項費用彙計表..... 1-69～1-70

6.增購及汰舊換新管理用公務車輛明細表..... 1-71

7.補辦預算明細表..... 1-72

(四)附錄

1.資金轉投資補充說明表..... 1-73

2.一般建築及設備計畫之分年性項目明細表..... 1-74

總　　說　　明

經濟部加工出口區管理處
加工出口區作業基金
業務計畫及預算說明
中華民國 104 年度

壹、基金概況：

一、設立宗旨：

政府為促進投資及國際貿易，加強加工出口區之開發及管理，依加工出口區設置管理條例第 22 條第 1 項規定設置加工出口區作業基金，以經濟部為主管機關，加工出口區管理處為負責執行之管理機關。

二、組織概況：

依加工出口區設置管理條例第 4 條規定，經濟部為統籌管理各加工出口區，設置加工出口區管理處。除與轄管之管理處所在楠梓加工出口區外，分別於高雄加工出口區、臺中加工出口區、中港加工出口區及屏東加工出口區，設置高雄分處、臺中分處、中港分處及屏東分處 4 個分處，均隸屬於管理處，依法掌理加工出口區之事項。

三、基金歸類及屬性：

本基金依預算法第 4 條第 1 項第 2 款所定，凡付出仍可收回，而非用於營業之作業基金，並編製附屬單位預算之分預算。

貳、前年度及上年度已過期間預算執行情形（前年度決算結果及上年度預算截至 103 年 6 月 30 日止執行情形）：

一、前（102）年度決算結果：

(一)業務收入：決算數 13 億 0,479 萬元，較預算案數 14 億 6,356 萬 9 千元，減少 1 億 5,877 萬 9 千元，約 10.85%，主要係廠商營業額減少，管理費收入短收所致。

(二)業務成本與費用：決算數 10 億 8,922 萬 9 千元，較預算案數 11 億 8,412 萬 9 千元，減少 9,490 萬元，約 8.01%，主要係服務費用撙節所致。

(三)業務外收入：決算數 6,857 萬 4 千元，較預算案數 2,540 萬 8 千元，增加 4,316 萬 6 千元，約 169.89%，主要係以前年度溢提折舊費用所致。

(四)業務外費用：決算數 1 億 4,662 萬 6 千元，較預算案數 1 億 1,979 萬 6 千元，增加 2,683 萬元，約 22.40%，主要係依持股比例認列台灣絲織開發股份有限公司投資短絀所致。

(五)收支賸餘：決算賸餘 1 億 3,750 萬 9 千元，較預算案賸餘 1 億 8,505 萬 2 千元，減少 4,754 萬 3 千元，約 25.69%，主要係上述原因增減互抵所致。

(六)固定資產之建設改良與擴充：決算數 2 億 0,685 萬 6 千元，可用預算數 3 億 4,118 萬 1 千元，執行率 60.63%，主要係屏東加工出口區污水處理廠興建工程歷經 3 次流、廢標，且區內廠商污水處理需求改變所致。

(七)長期債務之舉借：決算數 0 元，可用預算數 1 億 2,562 萬 1 千元，執行率 0%，主要係屏東加工出口區污水處理廠興建工程歷經 3 次流、廢標，且區內廠商污水處理需求改變，影響工程進度，致未辦理舉借。

(八)長期債務之償還：決算數 3 億 7,321 萬 1 千元，可用預算數 3 億 7,321 萬 1 千元，執行率 100%。

二、上（103）年度截至 6 月底止預算執行情形：

(一)業務收入：預計業務收入 7 億 7,012 萬 7 千元，實際業務收入 7 億 1,652 萬 8 千元，較預計數減少 5,359 萬 9 千元，約 6.96 %，主要係廠商營業額減少，管理費收入短收所致。

(二)業務成本與費用：預計業務成本與費用 6 億 0,573 萬 6 千元，實際

業務成本與費用 5 億 4,488 萬 1 千元，較預計數減少 6,085 萬 5 千元，約 10.05 %，主要係服務費用撙節所致。

(三)業務外收入：預計業務外收入 1,206 萬 6 千元，實際業務外收入 2,003 萬 8 千元，較預計數增加 797 萬 2 千元，約 66.07 %，主要係技藝班報名費增加所致。

(四)業務外費用：預計業務外費用 5,587 萬 1 千元，實際業務外費用 5,406 萬 9 千元，較預計數減少 180 萬 2 千元，約 3.23%，主要係借款利率調降，利息費用隨之減少所致。

(五)收支賸餘：預計賸餘 1 億 2,058 萬 6 千元，實際賸餘 1 億 3,761 萬 6 千元，較預計數增加賸餘 1,703 萬元，約 14.12%，主要係上述原因增減互抵所致。

(六)固定資產之建設改良與擴充：預計數 5,778 萬元，實際執行數 4,859 萬 1 千元，較預計數減少 918 萬 9 千元，執行率 84.10%，主要係臺中分處廢水專管排放工程因未如期取得挖路許可，影響工程估驗進度所致。

(七)長期債務之舉借：全年度可用預算數 4 億 0,964 萬 4 千元，實際尚未舉借，主要係配合屏東加工出口區污水處理廠興建工程歷經 4 次流、廢標，區內廠商污水排放需求改變，影響工程進度，致未辦理舉借。

(八)長期債務之償還：全年度可用預算數 5 億 2,906 萬 8 千元，實際償還 2 億 2,812 萬 2 千元，執行率約 43.12%，主要係依合約規定償還長期債務所致。

參、業務計畫：

一、營運計畫：

(一)加工區園區管理維護：辦理各加工出口區園區之公共設施維護、消防設施維護、清潔維護、環保檢測及從業人員育樂活動服務等管理維護，合計園區管理維護面積 521 萬 4,771 平方公尺，較上（103）年度 521 萬 4,770 平方公尺，增加 1 平方公尺，主要係地籍整理，扣除園區範圍外道路用地所致。

(二)給水設施管理維護：係臺中園區給水站辦理供應廠商之用水營運，本年度預計供應水量 245 萬 3,642 立方公尺，較上（103）年度 236 萬 9,642 立方公尺，增加 8 萬 4,000 立方公尺，主要係預估區內廠商用水量增加，逐步降低地下水使用量所致。

(三)醫療：係楠梓園區、高雄園區及臺中園區三區保健所提供之衛生醫療保健及健康檢查服務，本年度預計服務 58 萬 5,379 人次，較上（103）年度服務 58 萬 6,592 人次，減少 1,213 人次，主要係減少辦理特殊體檢工作所致。

二、固定資產之建設、改良、擴充與其資金來源及其投資計畫之成本與效益分析：

(一)本年度預算案數計編列 1 億 9,338 萬元，明細如下：

1.一般建築及設備計畫(一次性項目)　　4,338 萬元。

2.一般建築及設備計畫(分年性項目)　　1 億 5,000 萬元。

(二)資金來源 1 億 9,338 萬元，明細如下：

1.自有資金 4,338 萬元。

2.外借資金 1 億 5,000 萬元。

(三)本年度固定資產建設改良擴充及其資金來源圖(詳見圖 1)。

(四)一般建築及設備計畫：本年度編列 1 億 9,338 萬元，係一次性項目 4,338 萬元及分年性項目 1 億 5,000 萬元，明細如下：

1.一次性項目：

(1)土地改良物 1,925 萬元，主要係各園區辦理區內道路 AC 刨除工程、更新園區公共設施排水溝改善工程、新設人行道階梯設施等所需經費。

(2)房屋及建築 1,300 萬元，主要係各園區辦理辦公大樓、消防大樓修繕及外牆整建等所需經費。

(3)機械及設備 784 萬 4 千元，主要係各園區為應業務需要汰換或新購污水下水道自動水質監測系統設備更新、攜帶式廢水重金屬檢測儀、無線電、水錶、抽水機、伺服器主機、攜帶式鹽酸氣體偵測器等所需經費。

(4)交通及運輸設備 263 萬 3 千元，主要係各園區為應業務需要汰換或新購監視系統、行政大樓電話交換機、小客貨兩用車、機車等所需經費。

(5)什項設備 65 萬 3 千元，主要係各園區為應業務需要汰換或新購防盜警報設備、冷氣機等所需經費。

2.分年性項目：

機械及設備 1 億 5,000 萬元，明細如下：

臺中園區為將區內各廠商廢(污)水集中納管及統一處理後排放，爰辦理污水處理廠新建工程計畫，總經費 4 億 3,580 萬元，計畫期間 102-106 年度，104 年度編列 1 億 5,000 萬元。

三、長期債務之舉借與償還：

(一)本年度預計舉借 1 億 5,000 萬元，係辦理臺中加工出口區污水處理廠新建工程之專案融資。

(二)本年度預計償還 2 億 7,631 萬 3 千元，包括：

1.高雄加工出口區(含擴區)設置倉儲轉運專區計畫-開發經費，本年度編列償還本金 8,478 萬 7 千元。

2.屏東加工出口區設置計畫-開發經費，本年度編列償還本金 1 億 7,690 萬 6 千元。

3.楠梓加工出口區污水下水道系統建置，本年度編列償還本金 1,462 萬元。

四、資金之轉投資及其餘絀之估計：

(一)資金轉投資之估計：

本基金於 90 年 12 月 6 日以增資方式入股台灣絲織開發股份有限公司，開發雲林科技工業區竹圍子絲織專區，入股金為 1 億 5,000 萬元。

(二)盈餘之估計：

轉投資台灣絲織開發股份有限公司持股比例為 45.24%，經評估該公司未售地所剩有限，且銷售具不確定性，另該公司水處理收入雖逐漸成長，惟預估 104 年水處理設施營運量仍未達經濟規模，該公司淨損約為 3,382 萬元，依持股比例認列投資損失約為 1,530 萬元。

肆、預算概要：

一、業務收支及餘絀之預計：

(一)本年度業務收入 15 億 3,517 萬 1 千元，主要係管理收入、其他勞務收入、給水銷貨收入、土地與廠房及其他建築物之租金收入、權利金收入、醫療收入及其他業務收入等，較上年度預算數 15 億 1,340 萬 4 千元，計增加 2,176 萬 7 千元，約 1.44%，主要係土地租金收入較預計增加所致。

(二)本年度業務成本與費用 12 億 1,722 萬 7 千元，主要係園區公共設施及消防設施管理成本、駐警經費、資訊管理維護、給水銷貨成本、土地與廠房及其他建築物之出租維護成本、醫療成本等，較上年度預算數 12 億 0,074 萬 5 千元，計增加 1,648 萬 2 千元，約 1.37%，主要係辦理土壤及地下水維護等計畫經費增加所致。

(三)本年度業務外收入 4,212 萬 9 千元，主要係利息收入、財產交易賸餘、資產使用及權利金收入、違規罰款收入及雜項收入等，較上年度預算數 2,573 萬 5 千元，計增加 1,639 萬 4 千元，約 63.70%，主要係增加變賣高雄臨廣園區廠房賸餘所致。

(四)本年度業務外費用 1 億 1,683 萬 6 千元，主要係利息費用、投資短絀、財產交易短絀及雜項費用等，較上年度預算數 1 億 2,497 萬元，計減少 813 萬 4 千元，約 6.51%，主要係借款利率調降，利息費用隨之減少所致。

(五)業務總收支相抵後賸餘為 2 億 4,323 萬 7 千元，較上年度預算賸餘 2 億 1,342 萬 4 千元，計增加 2,981 萬 3 千元，約 13.97 %，主要係上述原因增減互抵所致。

(六)本年度及最近 5 年收入、成本與費用及賸餘圖表(詳見圖 2、3)。

二、餘絀撥補之預計：

(一)賸餘之部：本年度預計賸餘 2 億 4,323 萬 7 千元，除提存公積 2 億 4,223 萬 7 千元外，尚有賸餘 100 萬元，留待以後年度處理。

(二)本年度及最近 5 年度賸餘分配圖表(詳見圖 4、5)。

三、現金流量之預計：

(一)預計業務活動之淨現金流入 5 億 7,964 萬元，包括：

1.本期賸餘 2 億 4,323 萬 7 千元。

2.調整非現金項目 3 億 3,640 萬 3 千元，含提存呆帳、醫療折讓及

短絀 500 千元、折舊及折耗 3 億 2,948 萬 5 千元，攤銷 615 萬 9 千元，處理資產短絀 1,504 萬 1 千元及其他 1,530 萬。

(二)預計投資活動之淨現金流出 1 億 5,686 萬 7 千元：其中現金流入 4,549 萬 3 千元，係減少其他資產 4,549 萬 3 千元；現金流出 2 億 0,236 萬元，係增加固定資產 1 億 9,338 萬元，增加無形資產 898 萬元。

(三)預計融資活動之淨現金流出 1 億 2,631 萬 3 千元：其中現金流入 1 億 5,000 萬元，係增加長期債務；現金流出 2 億 7,631 萬 3 千元，係減少長期債務。

(四)預計本期現金及約當現金之淨增 2 億 9,646 萬元。

(五)期初現金及約當現金 2 億 5,878 萬 6 千元。

(六)預計期末現金及約當現金 5 億 5,524 萬 6 千元。

四、補辦預算事項：

資產之變賣：為配合政策，提升經濟動能，促進廠商投資，出售高雄臨廣園區 1 單位廠房，帳面價值 578 萬 7,898 元，處分價款 729 萬 0,440 元，財產交易賸餘 150 萬 2,542 元，其中除於 102 年度預算調整容納 413 萬 4 千元外，不足部分 165 萬 3,898 元，業奉行政院 103 年 1 月 15 日院授經計字第 10300507190 號函同意先行辦理，並補辦 104 年度預算。

伍、其他：

為配合政府「愛台 12 建設」政策，本年度於「都市及工業區更新」項下編列「加工出口區園區更新計畫」-臺中加工出口區污水處理廠新建工程 1 億 5,000 萬元。

經濟部加工出口區管理處
加工出口區作業基金
業務計畫及預算說明

中華民國104年度

104年度固定資產建設、改良、擴充及資金來源(圖1)

建設改良擴充

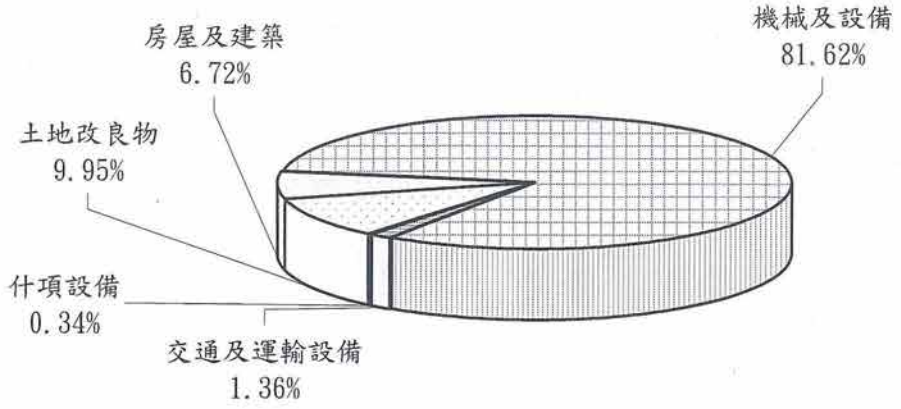

資金來源

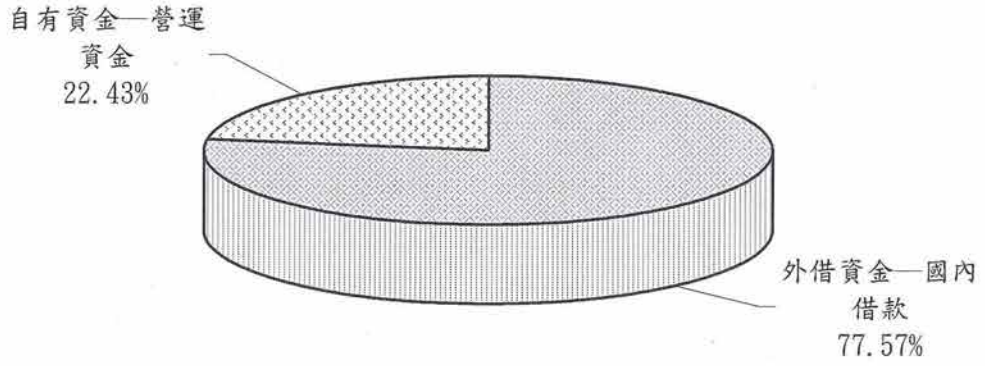

單位：新臺幣千元

建設改良擴充	104年度預算	資金來源	104年度預算
土地	-	外借資金—國內借款	150,000
土地改良物	19,250	自有資金—營運資金	43,380
房屋及建築	13,000		
機械及設備	157,844		
交通及運輸設備	2,633		
什項設備	653		
合計	193,380	合計	193,380

經濟部加工出口區管理處
加工出口區作業基金
業務計畫及預算說明

中華民國104年度

104年度收入、成本與費用及賸餘(圖2)

收入

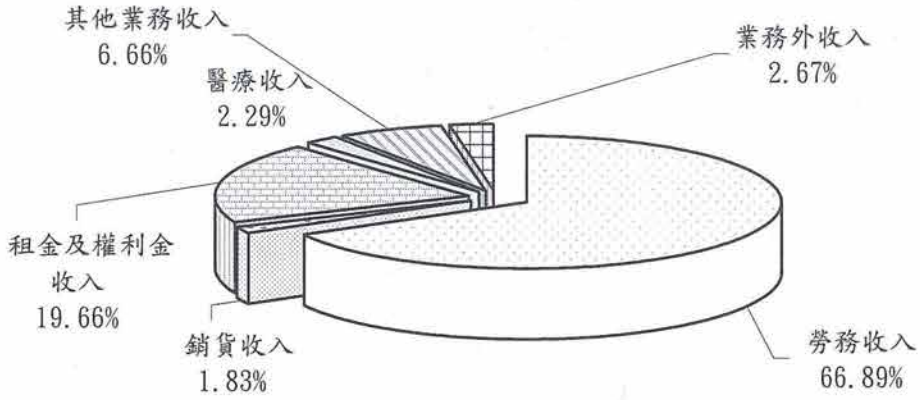

成本與費用及賸餘

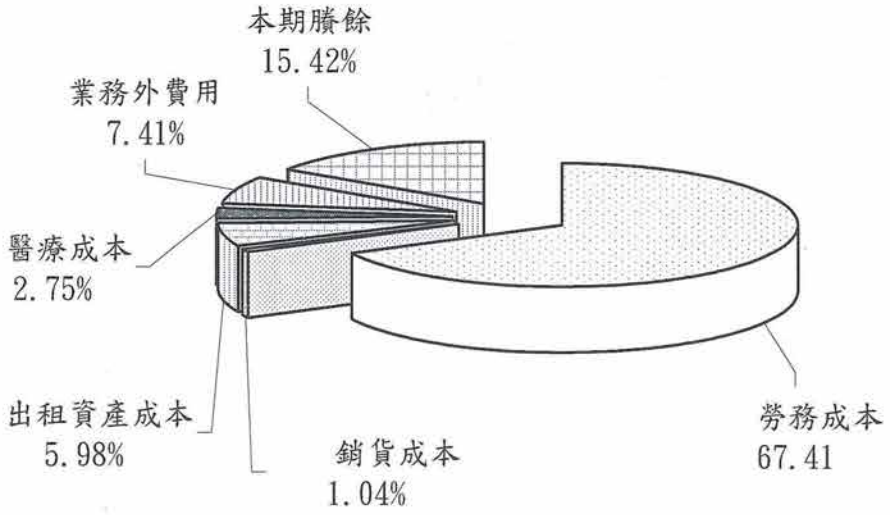

單位：新臺幣千元

收　　入	104 年 度 預 算	成本與費用及賸餘	104 年 度 預 算
業務收入	1,535,171	業務成本與費用	1,217,227
勞務收入	1,054,988	勞務成本	1,063,211
銷貨收入	28,873	銷貨成本	16,402
租金及權利金收入	310,141	出租資產成本	94,317
醫療收入	36,071	醫療成本	43,297
其他業務收入	105,098	業務外費用	116,836
業務外收入	42,129	本期賸餘	243,237
收　入　總　額	1,577,300	成本、費用及賸餘總額	1,577,300

經濟部加工出口區管理處
加工出口區作業基金
業務計畫及預算說明

中華民國104年度

最近5年收入與費用(圖3)

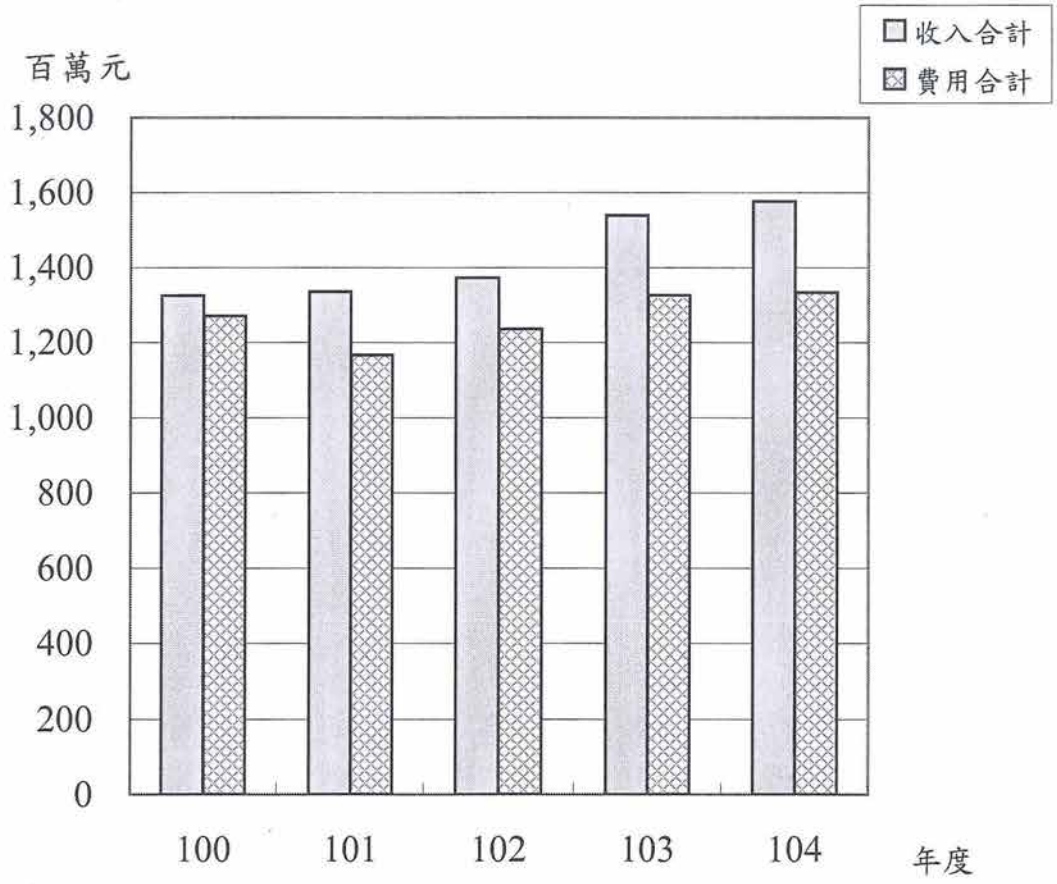

單位：新臺幣千元

項目 \ 年度	100決算	101決算	102決算	103預算	104預算
收入					
業務收入	1,275,882	1,292,797	1,304,790	1,513,404	1,535,171
業務外收入	48,647	42,615	68,574	25,735	42,129
收入合計	1,324,529	1,335,412	1,373,364	1,539,139	1,577,300
費用					
業務成本與費用	1,062,862	1,050,052	1,089,229	1,200,745	1,217,227
業務外費用	208,415	116,282	146,626	124,970	116,836
費用合計	1,271,277	1,166,334	1,235,855	1,325,715	1,334,063
本期賸餘(短絀－)	53,252	169,078	137,509	213,424	243,237

經濟部加工出口區管理處
加工出口區作業基金
業務計畫及預算說明

中華民國104年度

104年度賸餘分配(圖4)

按分配程序分

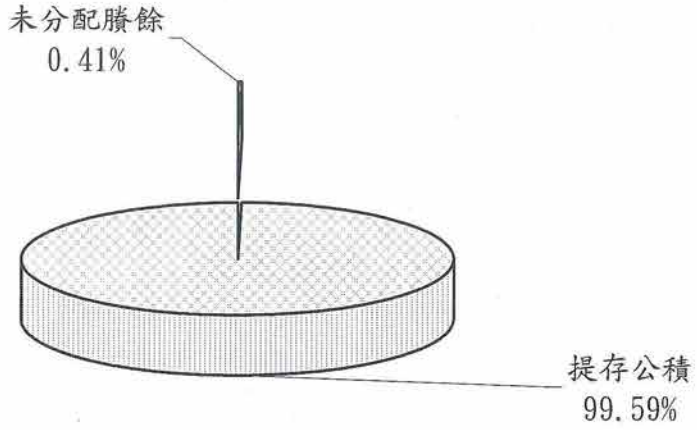

按所得對象分

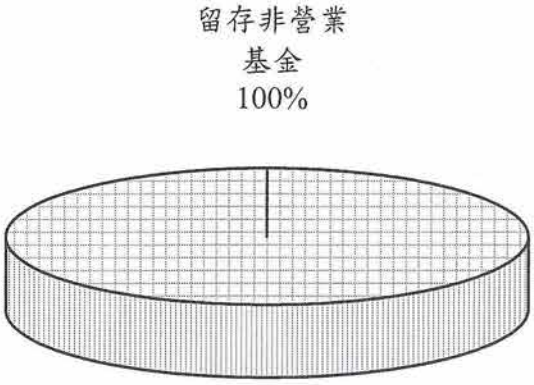

單位：新臺幣千元

按分配程序分	104年度預算	按所得對象分	104年度預算
填補累積短絀	-	中央政府所得	-
提存公積	242,237	留存非營業基金	243,237
賸餘撥充基金數	-		
解繳國庫淨額	-		
未分配賸餘	1,000		
合　　計	243,237	合　　計	243,237

經濟部加工出口區管理處
加工出口區作業基金
業務計畫及預算說明

中華民國104年度

最近5年賸餘分配(圖5)

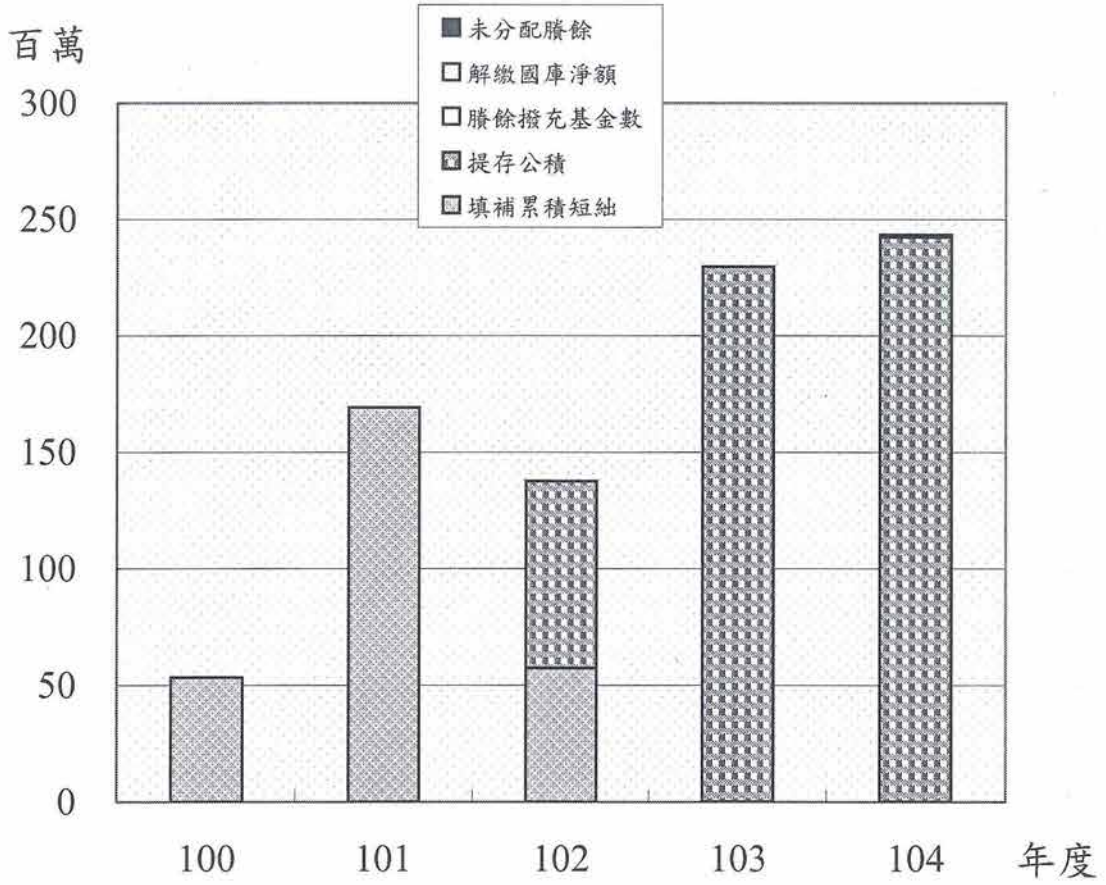

單位：新臺幣千元

項目 \ 年度	100決算	101決算	102決算	103預算	104預算
賸餘分配					
填補累積短絀	53,252	169,078	57,310	-	-
提存公積	-	-	80,199	229,526	242,237
賸餘撥充基金數	-	-	-	-	-
解繳國庫淨額	-	-	-	-	-
未分配賸餘	-	-	-	-	1,000
合　計	53,252	169,078	137,509	229,526	243,237

本頁空白

主　　要　　表

經濟部加工出口區管理處
加工出口區作業基金
收支預計表
中華民國104年度

單位：新臺幣千元

前年度決算數		科目	本年度預算數		上年度預算數		比較增減(-)	
金額	%		金額	%	金額	%	金額	%
1,304,790	**100.00**	**一、業務收入**	**1,535,171**	**100.00**	**1,513,404**	**100.00**	**21,767**	**1.44**
891,056	68.29	1.勞務收入	1,054,988	68.72	1,041,678	68.83	**13,310**	1.28
612,990	46.98	(1)管理收入	734,413	47.84	734,413	48.53	-	-
278,066	21.31	(2)其他勞務收入	320,575	20.88	307,265	20.30	**13,310**	4.33
32,306	2.48	2.銷貨收入	28,873	1.88	27,885	1.84	**988**	3.54
32,306	2.48	(1)給水銷貨收入	28,873	1.88	27,885	1.84	**988**	3.54
298,540	22.88	3.租金及權利金收入	310,141	20.20	301,525	19.92	**8,616**	2.86
187,655	14.38	(1)土地租金收入	198,747	12.95	190,673	12.60	**8,074**	4.23
60,506	4.64	(2)廠房租金收入	63,173	4.12	62,402	4.12	**771**	1.24
48,271	3.70	(3)其他建築物租金收入	46,113	3.00	46,342	3.06	**-229**	-0.49
2,108	0.16	(4)權利金收入	2,108	0.14	2,108	0.14	-	-
24,866	1.91	4.醫療收入	36,071	2.35	37,218	2.46	**-1,147**	-3.08
24,866	1.91	(1)衛生保健收入	36,071	2.35	37,218	2.46	**-1,147**	-3.08
58,022	4.45	5.其他業務收入	105,098	6.85	105,098	6.94	-	-
57,000	4.37	(1)其他補助收入	103,610	6.75	103,610	6.85	-	-
1,022	0.08	(2)雜項業務收入	1,488	0.10	1,488	0.10	-	-
1,089,229	**83.48**	**二、業務成本與費用**	**1,217,227**	**79.29**	**1,200,745**	**79.34**	**16,482**	**1.37**
940,462	72.08	1.勞務成本	1,063,211	69.26	1,046,654	69.16	**16,557**	1.58
665,890	51.03	(1)管理成本	718,724	46.82	703,526	46.49	**15,198**	2.16
274,572	21.04	(2)其他勞務成本	344,487	22.44	343,128	22.67	**1,359**	0.40
14,027	1.08	2.銷貨成本	16,402	1.07	14,950	0.99	**1,452**	9.71
14,027	1.08	(1)給水銷貨成本	16,402	1.07	14,950	0.99	**1,452**	9.71
93,623	7.18	3.出租資產成本	94,317	6.14	93,715	6.19	**602**	0.64
58,558	4.49	(1)出租土地成本	55,936	3.64	54,815	3.62	**1,121**	2.05
8,359	0.64	(2)出租廠房成本	8,434	0.55	8,443	0.56	**-9**	-0.11

經濟部加工出口區管理處
加工出口區作業基金
收支預計表
中華民國104年度

單位：新臺幣千元

前年度決算數		科目	本年度預算數		上年度預算數		比較增減(-)	
金額	%		金額	%	金額	%	金額	%
26,706	2.05	(3)出租其他建築物成本	29,947	1.95	30,457	2.01	**-510**	-1.67
41,117	3.15	4.醫療成本	43,297	2.82	45,426	3.00	**-2,129**	-4.69
41,117	3.15	(1)衛生保健成本	43,297	2.82	45,426	3.00	**-2,129**	-4.69
215,561	**16.52**	**三、業務賸餘（短絀－）**	**317,944**	**20.71**	**312,659**	**20.66**	**5,285**	**1.69**
68,574	**5.26**	**四、業務外收入**	**42,129**	**2.74**	**25,735**	**1.70**	**16,394**	**63.70**
9,582	0.73	1.財務收入	7,917	0.52	8,089	0.53	**-172**	-2.13
9,582	0.73	(1)利息收入	7,917	0.52	8,089	0.53	**-172**	-2.13
58,992	4.52	2.其他業務外收入	34,212	2.23	17,646	1.17	**16,566**	93.88
1,503	0.12	(1)財產交易賸餘	15,680	1.02	1,155	0.08	**14,525**	1,257.58
10,754	0.82	(2)資產使用及權利金收入	9,852	0.64	10,393	0.69	**-541**	-5.21
7,686	0.59	(3)違規罰款收入	1,252	0.08	300	0.02	**952**	317.33
39,049	2.99	(4)雜項收入	7,428	0.48	5,798	0.38	**1,630**	28.11
146,626	**11.24**	**五、業務外費用**	**116,836**	**7.61**	**124,970**	**8.26**	**-8,134**	**-6.51**
112,128	8.59	1.財務費用	114,901	7.48	120,784	7.98	**-5,883**	-4.87
89,521	6.86	(1)利息費用	99,601	6.49	110,784	7.32	**-11,183**	-10.09
22,607	1.73	(2)投資短絀	15,300	1.00	10,000	0.66	**5,300**	53.00
34,498	2.64	2.其他業務外費用	1,935	0.13	4,186	0.28	**-2,251**	-53.77
3,057	0.23	(1)財產交易短絀	639	0.04	3,220	0.21	**-2,581**	-80.16
31,441	2.41	(2)雜項費用	1,296	0.08	966	0.06	**330**	34.16
-78,052	**-5.98**	**六、業務外賸餘(短絀－)**	**-74,707**	**-4.87**	**-99,235**	**-6.56**	**24,528**	**-24.72**
137,509	**10.54**	**七、本期賸餘(短絀－)**	**243,237**	**15.84**	**213,424**	**14.10**	**29,813**	**13.97**

經濟部加工出口區管理處
加工出口區作業基金
收支預計表說明
中華民國104年度

科　目	說　　明
勞務收入	請參見第1-21頁勞務收入明細表
銷貨收入	請參見第1-22頁銷貨收入明細表
租金及權利金收入	請參見第1-23頁租金及權利金收入明細表
醫療收入	請參見第1-24頁醫療收入明細表
其他業務收入	請參見第1-25頁其他業務收入明細表
業務外收入	請參見第1-26頁業務外收入明細表
勞務成本	請參見第1-27至1-37頁勞務成本明細表及說明
銷貨成本	請參見第1-38至1-41頁銷貨成本明細表及說明
出租資產成本	請參見第1-42至1-44頁出租資產成本明細表及說明
醫療成本	請參見第1-45至1-50頁醫療成本明細表及說明
業務外費用	請參見第1-51至1-53頁業務外費用明細表及說明

經濟部加工出口區管理處
加工出口區作業基金
餘絀撥補預計表
中華民國104年度

單位：新臺幣千元

上年度預算數		項　　目	本年度預算數		說　　明
金額	%		金額	%	
229,526	**100.00**	**一、賸餘之部**	**243,237**	**100.00**	
213,424	92.98	1.本期賸餘	243,237	100.00	
16,102	7.02	2.前期未分配賸餘	-	-	
229,526	**100.00**	**二、分配之部**	**242,237**	**99.59**	
-	-	1.填補累積短絀	-	-	
229,526	100.00	2.提存公積	242,237	99.59	
-	**-**	**三、未分配賸餘**	**1,000**	**0**	
-	**-**	**四、短絀之部**	**-**	**-**	
-	-	1.本期短絀	-	-	
-	-	2.前期待填補之短絀	-	-	
-	**-**	**五、填補之部**	**-**	**-**	
-	-	1.撥用賸餘	-	-	
-	-	2.撥用公積	-	-	
-	**-**	**六、待填補之短絀**	**-**	**-**	

經濟部加工出口區管理處
加工出口區作業基金
現金流量預計表
中華民國104年度

單位：新臺幣千元

項　　目	預 算 數	說　　明
一、業務活動之現金流量		
(一)本期賸餘(短絀－)	243,237	
(二)調整非現金項目	336,403	
1.提存呆帳、醫療折讓及短絀	500	提存呆帳。
2.折舊及折耗	329,485	折舊攤提數329,485千元，明細如下：(1)固定資產折舊：土地改良物121,618千元、房屋及建築73,095千元、機械及設備96,591千元、交通及運輸設備22,350千元及什項設備8,836千元，計322,490千元。(2)非業務資產折舊：6,995千元。
3.攤銷	6,159	電腦軟體攤銷6,159千元。
4.處理資產短絀(賸餘－)	-15,041	處理資產賸餘15,041千元，明細如下：(1)機械及設備報廢損失478千元、交通及運輸設備報廢損失142千元及什項設備報廢損失19千元，計639千元。(2)非業務資產－房屋及建築變賣賸餘15,680千元。
5.其他	15,300	認列台灣絲織開發股份有限公司投資損失15,300千元。
6.流動資產淨減(淨增－)	-	
(三)業務活動之淨現金流入(流出－)	579,640	
二、投資活動之現金流量		
(一)減少流動金融資產及短期貸墊款	-	
(二)減少投資、長期應收款、貸墊款及準備金	-	
1.減少長期投資	-	
(三)減少固定資產及遞耗資產	-	

經濟部加工出口區管理處
加工出口區作業基金
現金流量預計表
中華民國104年度

單位：新臺幣千元

項　　目	預 算 數	說　　明
(四)減少無形資產、遞延借項及其他資產	45,493	
1.減少其他資產	45,493	係本處高雄分處出售臨廣廠房45,493千元。
(五)其他投資活動之現金流入	-	
(六)增加流動金融資產及短期貸墊款	-	
(七)增加投資、長期應收款、貸墊款及準備金	-	
(八)增加固定資產及遞耗資產	-193,380	
1.增加固定資產	-193,380	增置固定資產193,380千元，明細如下：土地改良物19,250千元、房屋及建築13,000千元、機械及設備157,844千元、交通及運輸設備2,633千元及什項設備653千元。
(九)增加無形資產、遞延借項及其他資產	-8,980	
1.增加無形資產	-8,980	增加無形資產：電腦軟體等8,980千元。
(十)投資活動之淨現金流入(流出－)	-156,867	
三、融資活動之現金流量		
(一)增加短期債務、流動金融負債、其他負債及遞延貸項	-	
(二)增加長期負債	150,000	
1.增加長期債務	150,000	舉借長期債務。
(三)增加基金、公積及填補短絀	-	
(四)其他融資活動之現金流入	-	
(五)減少短期債務、流動金融負債、其他負債及遞延貸項	-	
(六)減少長期負債	-276,313	
1.減少長期債務	-276,313	清償屆期還本債務276,313千元。
(七)減少基金及公積	-	
(八)賸餘分配款	-	

經濟部加工出口區管理處
加工出口區作業基金
現金流量預計表
中華民國104年度

單位：新臺幣千元

項　　目	預 算 數	說　　明
(九)融資活動之淨現金流入(流出－)	-126,313	
四、現金及約當現金之淨增(淨減－)	**296,460**	
五、期初現金及約當現金	**258,786**	
六、期末現金及約當現金	**555,246**	
七、不影響現金之投資活動	**-**	
八、不影響現金之融資活動	**276,313**	一年內到期之長期負債轉列應付到期長期負債276,313千元。(105年度預計償還數)

本頁空白

明　　細　　表

經濟部加工出口區管理處
加工出口區作業基金
勞務收入明細表
中華民國104年度

單位：新臺幣千元

科目及營運項目	單位	預算數			說明
		數量	單價(元)	金額	
勞務收入				**1,054,988**	
1.服務收入				-	
2.管理收入	月	12	61,201,083	734,413	依「加工出口區管理費規費及服務費收費標準」計收管理費，各區編列如下： 1.楠梓園區：288,523千元。 (含楠梓區268,124千元、楠梓第二園區6,055千元、高雄軟體園區 14,344千元) 2.高雄園區131,673千元。 3.臺中園區130,872千元。 4.中港園區145,069千元。 5.屏東園區38,276千元。 以上計列734,413千元。
3.其他勞務收入	月	12	26,714,583	320,575	1.土地放租手續費收入明細如下： (1)高雄園區3,216千元。 (2)中港園區5,572千元。 以上計列8,788千元。 2.公共建設費收入明細如下： (1)楠梓園區28千元。 (2)楠梓第二園區10,154千元。 (3)高雄軟體園區6,376千元。 (4)高雄舊區標準廠房4,254千元。 (5)高雄舊區自建廠房7,145千元。 (6)高雄擴區3,989千元。 (7)臨廣園區7,498千元。 (8)臺中園區3,269千元。 (9)中港園區115,112千元。 (10)臺中軟體園區2,613千元。 (11)屏東園區74,150千元。 以上計列234,588千元。 3.寬頻管道使用費收入： (1)楠梓園區485千元。 (2)楠梓第二園區17千元。 (3)高雄園區570千元。 (4)臺中園區104千元。 (5)屏東園區432千元。 以上計列1,608千元。 4.廢水處理納管費： 中港園區29,209千元。 5.污水下水道管線建設費： 楠梓園區13,135千元。 6.污水下水道揚水加壓站及相關設施建設費： 楠梓園區11,483千元。 7.污水下水道管理系統操作維護使用費： (1)楠梓園區21,353千元。 (2)楠梓第二園區411千元。 以上計列21,764千元。 以上共計320,575千元。

經濟部加工出口區管理處
加工出口區作業基金
銷貨收入明細表
中華民國104年度

單位：新臺幣千元

科目及營運項目	單 位	預算數			說 明
		數量	單價(元)	金額	
銷貨收入				**28,873**	
給水銷貨收入				28,873	
售水收入	立方公尺	2,453,642	11.77	28,873	臺中園區工業給水站售水收入預計28,855千元、給水工程工料費收入8千元及給水工程裝修費收入10千元，計列28,873千元。

經濟部加工出口區管理處
加工出口區作業基金
租金及權利金收入明細表
中華民國104年度

單位：新臺幣千元

科目及業務項目	預算數	說明
租金及權利金收入	**310,141**	
1.土地租金收入	198,747	1.土地租金收入明細如下： (1)楠梓園區103,766千元。 (2)國際村1,441千元。 (3)高雄軟體園區32,080千元 (4)楠梓第二園區11,255千元。 (5)楠梓海運倉2,898千元。 (6)臨廣園區11,925千元。 (7)高雄園區17千元 。 (8)臺中園區22,312千元。 (9)臺中軟體園區767千元。 (10)屏東園區12,286千元。 以上計列198,747千元。
2.廠房租金收入	63,173	2.廠房租金收入明細如下： (1)楠梓園區46,793千元。 (2)臨廣園區16,380千元。 以上計列63,173千元。
3.其他建築物租金收入	46,113	3.其他建築物租金收入明細如下： (1)楠梓園區辦公室租金767千元、地下室租金2,570千元、自強大樓(2.3樓)租金收入2,157千元、多功能大樓倉儲租金5,624千元、台北辦事處租金1,011千元、自強大樓(高雄關稅局及郵局)租金收入498千元、德民宿舍租金收入176千元、消防大樓出租收入88千元、工聯會租金收入84千元、女子宿舍租金收入9,036千元、員工餐廳租金收入445千元。 計列22,456千元。 (2)高雄園區房屋租金116千元，宿舍租金1,000千元，臨廣餐廳租金287千元，職工休息室租金2,698千元，儲運所及儲運大樓辦公室租金1,585千元，危險品倉庫租金50千元。 計列5,736千元。 (3)臺中園區女子宿舍租金5,198千元、標準廠房地下室租金5,563千元、勞工平價中心年租金83千元、儲運大樓及倉儲等建物租金4,280千元、出入口崗哨旁建物租金25千元、郵局租金收入288千元。 計列15,437千元。 (4)中港園區儲運廠房建築物租金2,184千元，關聯大樓租金300千元。 計列2,484千元。 以上計列46,113千元。
4.權利金收入	2,108	4.楠梓示範托兒所權利金收入2,108千元。

經濟部加工出口區管理處
加工出口區作業基金
醫療收入明細表
中華民國104年度

單位：新臺幣千元

科目及營運項目	單位	預算數			說明
		數量	單價(元)	金額	
醫療收入				**36,071**	
衛生保健收入	人次	585,379	61.62	36,071	衛生保健所體檢、門診、健保收入，各區編列如下： 1.楠梓園區196,689人次，11,343千元。 2.高雄園區177,455人次，11,548千元。 3.臺中園區211,235人次，13,180千元。 以上計列36,071千元。

經濟部加工出口區管理處
加工出口區作業基金
其他業務收入明細表

中華民國104年度

單位：新臺幣千元

科目及業務項目	預算數	說明
其他業務收入	**105,098**	
1.其他補助收入	103,610	國庫補助保二總隊駐區員警經費103,610千元。
2.雜項業務收入	1,488	固定空氣污染源許可審查，水污染排放許可審查及廢棄物清理計畫書審查等收入，各區編列如下： 1.楠梓園區943千元。 2.高雄園區300千元。 3.臺中園區90千元。 4.中港園區100千元。 5.屏東園區55千元。 以上計列1,488千元。

經濟部加工出口區管理處
加工出口區作業基金
業務外收入明細表
中華民國104年度

單位：新臺幣千元

科目及業務項目	預算數	說明
業務外收入	**42,129**	
1.財務收入	7,917	
(1)利息收入	7,917	1.存放金融機構之利息收入，各區編列如下：楠梓園區500千元，高雄園區70千元，臺中園區110千元，中港園區100千元，計列780千元。 2.台灣絲織開發有限公司配合款計收利息收入7,137千元。(7,137千元=390,000千元*1.83%*1年) 以上計列7,917千元。
2.其他業務外收入	34,212	
(1)財產交易賸餘	15,680	出售高雄園區(臨廣)廠房變賣賸餘。
(2)資產使用及權利金收入	9,852	1.楠梓園區： (1)危險品倉庫租金429千元。(2)事業廢棄物貯存場租金259千元。(3)區內長期場地維護費324千元。(4)停車場停車費收入1,326千元。(5)楠梓第二停車場收入450千元。(6)第二會議室及莊敬堂租借收入55千元。(7)廢品處理場收入772千元。以上計列3,615千元。 2.高雄園區： (1)臨廣地下停車場收入1,200千元。(2)行政大樓前、環保大樓停車費收入413千元。(3)臨廣場地使用費收入250千元。(4)綠地停車費收入900千元。(5)土地出租招商興建暨權利金收入602千元。(6)危險品倉庫租金50千元。(7)提供場所醫療儀器設備租金收入20千元。 以上計列3,435千元。 3.臺中園區： (1)地下室停車場收入1,248千元。(2)立體停車場收入1,286千元。(3)危險品倉庫租金103千元。以上計列2,637千元。 4.中港園區： (1)場地使用費18千元。(2)長期場地維護費收入147千元。 以上計列165千元。 以上共計9,852千元。
(3)違規罰款收入	1,252	估列廠商逾期未繳土地租金之違約罰款收入。
(4)雜項收入	7,428	1.楠梓園區：(1)區內人員及車輛出入證工本費收入60千元。(2)繳回勞保補償金計15人2,500千元。 (3)從服中心人力培訓班報名費收入4,000千元。(4)育樂活動中心清潔管理費收入600千元。以上計列7,160千元。 2.高雄園區：(1)工程圖說費收入1千元。(2)出入證工本費收入20千元。(3)臨廣地下停車場磁卡費8千元。 (4)健保基層總額補付50千元。 以上計列79千元。 3.臺中園區： (1)人員及車輛出入證費收入15千元。(2)自強堂使用清潔管理費收入48千元。(3)康樂室及教育訓練室清潔管理費收入100千元。(4)報廢財產及非消耗品變賣收入3千元。以上計列166千元。 4.中港園區編列人員及車輛出入證費工本費收入23千元。 以上共計編列7,428千元。

經濟部加工出口區管理處
加工出口區作業基金
勞務成本明細表
中華民國104年度

單位：新臺幣千元

科目及營運項目	單位	本年度預算數			上年度預算數			前年度決算數		
		數量	平均單位成本(元)	金額	數量	平均單位成本(元)	金額	數量	平均單位成本(元)	金額
勞務成本				**1,063,211**			**1,046,654**			**940,462**
1.管理成本	平方公尺	5,214,771	137.82	718,724	5,214,770	134.91	703,526	5,268,970	126.38	665,890
(1)用人費用				124,341			132,110			128,359
正式員額薪資				78,319			82,820			79,434
超時工作報酬				2,392			2,700			2,323
獎金				19,373			20,630			20,006
退休及卹償金				12,007			13,054			14,253
福利費				12,244			12,891			12,339
提繳費				6			15			4
(2)服務費用				259,949			238,203			216,695
水電費				34,713			29,196			21,444
郵電費				1,448			1,491			993
旅運費				1,013			689			396
印刷裝訂與廣告費				694			693			828
修理保養及保固費				44,634			46,003			53,321
保險費				1,448			1,089			533
一般服務費				44,719			41,173			34,640
專業服務費				131,208			117,797			104,494
公共關係費				72			72			46
(3)材料及用品費				11,313			13,873			10,291
使用材料費				2,412			2,779			1,635
用品消耗				8,901			11,094			8,656
(4)租金與利息				3,391			3,371			2,741
地租及水租				2,059			2,059			1,863
機器租金				260			50			254
交通及運輸設備租金				660			780			318
什項設備租金				412			482			306
(5)折舊、折耗及攤銷				303,064			301,887			286,589
土地改良物折舊				121,534			115,446			114,631
房屋折舊				57,125			53,594			53,126
機械及設備折舊				93,238			99,762			86,147
交通及運輸設備折舊				22,245			22,513			20,884
什項設備折舊				7,818			7,804			7,167
攤銷				1,104			2,768			4,634
(6)稅捐與規費(強制費)				1,947			1,102			1,444
土地稅				585			-			-

經濟部加工出口區管理處
加工出口區作業基金
勞務成本明細表
中華民國104年度

單位：新臺幣千元

科目及營運項目	單位	本年度預算數			上年度預算數			前年度決算數		
		數量	平均單位成本(元)	金額	數量	平均單位成本(元)	金額	數量	平均單位成本(元)	金額
房屋稅				697			696			694
消費與行為稅				142			144			75
規費				523			262			675
(7)會費、捐助、補助、分攤、救助(濟)與交流活動費				4,852			4,122			6,702
捐助、補助與獎助				2,700			2,950			5,961
分擔				72			72			81
補貼(償)、獎勵、慰問與救助(濟)				2,080			1,100			660
(8)短絀、賠償與保險給付				500			-			4,875
各項短絀				500			-			4,875
(9)其他				9,367			8,858			8,194
其他費用				9,367			8,858			8,194
2.其他勞務成本	平方公尺	5,214,771	66.06	344,487	5,214,770	65.80	343,128	5,268,970	52.11	274,572
(1)用人費用				2,807			2,810			2,797
聘僱及兼職人員薪資				2,151			2,151			2,128
獎金				269			270			266
退休及卹償金				128			130			128
福利費				259			259			275
(2)服務費用				76,053			72,312			59,068
郵電費				5,721			2,991			1,955
修理保養及保固費				6,445			6,496			5,964
一般服務費				50,056			49,988			43,551
專業服務費				13,831			12,837			7,598
(3)材料及用品費				335			271			123
用品消耗				335			271			123
(4)租金與利息				1,670			1,586			35
房租				400			400			35
機器租金				1,270			1,186			-
(5)折舊、折耗及攤銷				5,055			3,133			5,798
攤銷				5,055			3,133			5,798
(6)會費、捐助、補助、分攤、救助(濟)與交流活動費				258,567			263,016			206,751
分擔				258,567			263,016			206,751

經濟部加工出口區管理處
加工出口區作業基金
勞務成本說明
中華民國 104 年度

科　　目	說　　明
勞務成本	勞務成本：本年度預算編列 1,063,211 千元，包含各分處區管理成本 718,724 千元，其他勞務成本 344,487 千元，茲按各用途別科目說明如下：
管理成本	壹、 管理成本：預算編列 718,724 千元
用人費用	一、用人費用 124,341 千元，內容如下：
正式員額薪資	（一）正式員額薪資—78,319 千元
職員薪金	1. 職員薪金：職員 38 人待遇，含清潔隊 5 人、消防隊 5 人、環境保護服務站 15 人及從業員工服務中心 13 人，依現行待遇標準，計編列 27,137 千元。
工員薪資	2. 工員薪資：工員 91 人待遇，含清潔隊 58 人、消防隊 31 人及環境保護服務站 2 人，依現行待遇標準，計編列 51,182 千元。
超時工作報酬	（二）超時工作報酬—2,392 千元
加班費	1.加班費：清潔隊、消防隊等防颱加班費 246 千元。
值班費	2.值班費：消防隊值勤估列 2,146 千元。
獎金	（三）獎金—19,373 千元
考績獎金	1.考績獎金：按員工 129 人估列，計編列 10,339 千元。
年終獎金	2.年終獎金：按員工 129 人估列，計編列 6,523 千元。
其他獎金	3.其他獎金：全勤獎金計編列 2,511 千元。
退休及卹償金	（四）退休及卹償金—12,007 千元
職員退休及離職金	1.職員退休及離職金：按職員薪資依提撥率計編列 3,910 千元。
工員退休及離職金	2.工員退休及離職金：按工員薪資依提撥率計編列 8,097 千元。
福利費	（五）福利費—12,244 千元
分擔員工保險費	1.分擔員工保險費：依員工投保勞保及健保費率計編列 9,158 千元。
傷病醫藥費	2.傷病醫藥費：清潔隊員等因公受傷醫療費用及健康體檢費計編列 56 千元。
其他福利費	3.其他福利費：國內休假旅遊補助費等，計編列 3,030 千元。

經濟部加工出口區管理處
加工出口區作業基金
勞務成本說明
中華民國 104 年度

科　　目	說　　明
提繳費	（六）提繳費—提繳工資墊償基金計編列 6 千元。
提繳工資墊償費用	
服務費用	二、服務費用 259,949 千元，內容如下：
水電費	（一）水電費—34,713 千元
動力費	1.動力費：按估計耗電量，計編列 390 千元。
工作場所電費	2.工作場所電費：按估計耗電量，計編列 32,699 千元。
工作場所水費	3.工作場所水費：按估計耗水量，計編列 1,590 千元。
氣體費	4.氣體量：按估計耗用量，計編列 34 千元。
郵電費	（二）郵電費—1,448 千元
郵費	1.郵費：公文傳送、寄發繳款憑單及相關文件報表郵寄費，計編列 418 千元。
電話費	2.電話費：按業務需要，計編列 968 千元。
數據通信費	3.數據通信費：傳輸報表、文件等資料及防災中心備用網路費等，計編列 62 千元。
旅運費	（三）旅運費—1,013 千元
國內旅費	1.國內旅費：按實際需要接洽工作、開會等，計編列 506 千元。
國外旅費	2.國外旅費：赴 MOU 簽署國(南非、菲律賓、泰國)繼續就備忘錄內容進行文流合作；赴歐、亞、美洲進行經貿合作事宜，協助廠商拓展市場，計編列 283 千元。
大陸地區旅費	3.大陸地區旅費：為了解大陸各特區發展與臺灣各園區之競合情形，規劃至大陸華北、華中、華南地區之經貿交流，計編列 200 千元。
其他旅運費	4.其他旅運費：研討會及職病預防講師之交通費編列 24 千元。
印刷裝訂與廣告費	（四）印刷裝訂與廣告費—694 千元
印刷及裝訂費	1.印刷及裝訂費：印製技藝研習班招生簡章、招商行銷文件、各項表報等，計編列 604 千元。
業務宣導費	2.業務宣導費：辦理政策宣導相關之業務行銷及招商宣導

經濟部加工出口區管理處
加工出口區作業基金
勞務成本說明
中華民國 104 年度

科　　目	說　　明
	費，計編列 90 千元。
修理保養及保固費	（五）修理保養及保固費—44,634 千元
土地改良物修護費	1.土地改良物修護費：區內道路、下水道、人行道、圍牆、污水管線、景觀等維護，計編列 20,090 千元。
一般房屋修護費	2.一般房屋修護費：老舊辦公場所修繕費編列 3,255 千元。
其他建築修護費	3.其他建築修護費：出入口警衛室、管制站、紀念碑廣場、涼亭、公共藝術設施及大型招商看板等維護，計編列 520 千元。
機械及設備修護費	4.機械及設備修護費：環保實驗室儀器、雨水下水道自動水質監測連線傳輸系統、電力、弱電、空調、及通風系統等維護，計編列 7,906 千元。
交通及運輸設備修護費	5.交通及運輸設備修護費：含垃圾車、機車、救護車、消防車、灑水車、小貨車、交通號誌燈、路燈、監視系統等維護，計編列 9,553 千元。
什項設備修護費	6.什項設備修護費：空調系統、電氣設備、保全系統、事務機具及什項機具等維護，計編列 3,310 千元。
保險費	（六）保險費—1,448 千元
一般房屋保險費	1.一般房屋保險費：房屋火險費編列 376 千元。
機械及設備保險費	2.機械及設備保險費：揚水加壓站內機器設備火險費編列 100 千元。
交通及運輸設備保險費	3.交通及運輸設備保險費：垃圾車、灑水車、小貨車、消防車、救護車及機車等車輛保險費，計編列 347 千元。
責任保險費	4.責任保險費：公共設施投保意外責任險編列 625 千元。
一般服務費	（七）一般服務費—44,719 千元
公證費	1.公證費：前儲運中心及供應服務所員工勞保補償金繳回契約書法院公證費編列 42 千元。
外包費	2.外包費：事務性工作業務外包費 12,081 千元(勞務承攬進用人力 31 人)；環境清潔維護、水溝清疏、廢棄物清運、修剪移植移除行道樹、蟲害病媒防治等清潔工作外包費 31,518 千元(勞務承攬進用人力 94 人)。以上計列

經濟部加工出口區管理處
加工出口區作業基金
勞務成本說明
中華民國 104 年度

科　　目	說　　明
	43,599 千元。
義工服務費	3.義工服務費：勞工志工、交通自治服務隊及義消等志願服務工作人員之保險、研習、訓練及觀摩等費用，計編列 820 千元。
體育活動費	4.體育活動費：按現有員額 129 人，每人每年以 2 千元計，計編列文康活動費 258 千元。
專業服務費	（八）專業服務費—131,208 千元
專技人員酬金	1.專技人員酬金：業務專業諮詢所需，聘用財務、管理、法律、業務及技術顧問費 7 人計列 50 千元。
法律事務費	2.法律事務費：聘請律師及訴訟費用編列 1,100 千元。
工程及管理諮詢服務費	3.工程及管理諮詢服務費：工程委託規劃設計及監造等專業服務費編列 450 千元。
講課鐘點、稿費、出席審查及查詢費	4.講課鐘點、稿費、出席審查及查詢費：辦理講習、訓練及研習等聘請講師演講或授課之鐘點費，月刊撰稿及聘請專家出席審查案件等酬勞費用，計編列 6,252 千元。
委託調查研究費	5.委託調查研究費：加工出口區創新展望計畫 3,000 千元、加工出口區資訊加值服務升級計畫 9,000 千元、加工出口區產學領航計畫 3,500 千元、促進高軟園區成為創新科技研發園區專業勞務服務計畫 5,800 千元、臺中軟體園區產學及招商計畫 2,000 千元，計編列 23,300 千元。
委託檢驗（定）試驗認證費	6.委託檢驗(定)試驗認證費：固定污染源許可審查及核發、廢棄物清理計畫書審查委託技術服務、土壤及地下水品質監測、園區空氣品質調查分析、地下水質安全維護與管理計畫、建築物安全結構鑑定等，計編列 61,642 千元。
委託考選訓練費	7.委託考選訓練費：員工訓練進修經費編列 1,364 千元。
其他	8.其他：揚水加壓站、污水下水道系統、廢水廠、配水池等委託代操作，計編列 37,050 千元。
公共關係費	（九）公共關係費—72 千元

經濟部加工出口區管理處
加工出口區作業基金
勞務成本說明
中華民國 104 年度

科　　目	說　　明
公共關係費	公共關係費：為因應高雄軟體園區業務需要，辦理廠商服務、增進園區與廠商重要施政措施溝通及聯繫事項等費用編列 72 千元。
材料及用品費	三、材料及用品費 11,313 千元，內容如下：
使用材料費	（一）使用材料費—2,412 千元
燃料	1.燃料：垃圾車、消防車、堆高機、抽水機、除草機及發電機等機具耗用汽、柴油等，計編列 2,200 千元。
油脂	2.油脂：各項機具耗用黃油、機油及循環油等，計編列 212 千元。
用品消耗	（二）用品消耗—8,901 千元
辦公（事務）用品	1.辦公(事務)用品：辦公文具及 1 萬元以下非消耗品等，計編列 735 千元。
報章雜誌	2.報章雜誌：依業務需要訂閱報章雜誌圖書，計編列 473 千元。
農業與園藝用品及環境美化費	3.農業與園藝用品及環境美化費：區內行道路綠籬補植、植栽花卉、園藝用品、盆栽及清潔用具等費用，計編列 2,140 千元。
化學藥劑與實驗用品	4.化學藥劑與實驗用品：環保站廢水檢驗器材藥品、化驗用品、滅鼠蟑藥及法定傳染病藥劑等，計編列 745 千元。
服裝	5.服裝：編列 30 名員工工作服、鞋，計編列 30 千元。
食品	6.食品：各園區辦理業務研討、開會、講習等誤餐費，計編列 1,146 千元。
其他	7.其他：消防用品、清潔用品及事務器材等，計編列 3,632 千元。
租金與利息	四、租金與利息 3,391 千元，內容如下：
地租及水租	（一）地租及水租—2,059 千元
一般土地租金	一般土地租金：高雄臨廣園區租用中油土地租金 294 千元，中港分處租用臺中港務公司土地租金 1,765 千元，計編列 2,059 千元。
機器租金	（二）機器租金－260 千元

經濟部加工出口區管理處
加工出口區作業基金
勞務成本說明
中華民國 104 年度

科　　目	說　　明
機械及設備租金	機械及設備租金：消防救護機具租金編列 260 千元。
交通及運輸設備租金	（三）交通及運輸設備租金－660 千元
車租	1.車租：租用公務車輛租金 540 千元。
電信設備租金	2.電信設備租金：電話總機設備租金編列 120 千元。
什項設備租金	（四）什項設備租金—412 千元
什項設備租金	什項設備租金：影印機租金編列 412 千元。
折舊、折耗及攤銷	五、折舊、折耗及攤銷：計編列 303,064 千元，內容如下：
土地改良物折舊	（一）土地改良物折舊－121,534 千元。
房屋折舊	（二）房屋折舊－57,125 千元
一般房屋折舊	1.一般房屋折舊：56,507 千元。
其他建築折舊	2.其他建築折舊：618 千元。
機械及設備折舊	（三）機械及設備折舊－93,238 千元。
交通及運輸設備折舊	（四）交通及運輸設備折舊－22,245 千元。
什項設備折舊	（五）什項設備折舊－7,818 千元。
攤銷	（六）攤銷－1,104 千元。
攤銷電腦軟體費	攤銷電腦軟體費：依電腦軟體購置金額分 5 年攤銷，計編列 1,104 千元。
稅捐與規費（強制費）	六、稅捐與規費（強制費）1,947 千元，內容如下：
土地稅	（一）土地稅—585 千元
一般土地地價稅	一般土地地價稅：依地價稅規定，計編列 585 千元。
房屋稅	（二）房屋稅—697 千元
一般房屋稅	一般房屋稅：依房屋稅規定，計編列 697 千元。
消費與行為稅	（三）消費與行為稅—142 千元
使用牌照稅	使用牌照稅：依公務車數量，計編列 142 千元。
規費	（四）規費—523 千元
行政規費與強制費	1.行政規費與強制費：謄本費、園區土地鑑界及分割規費及無線電頻率使用費等，計編列 394 千元。
汽車燃料使用費	2.汽車燃料使用費：依車輛數量編列 119 千元。
其他	3.其他：車輛檢驗、證照等費用編列 10 千元。
會費、捐助、補助、分攤、	七、會費、捐助、補助、分攤、救助（濟）與交流活動費 4,852

經濟部加工出口區管理處
加工出口區作業基金
勞務成本說明
中華民國 104 年度

科　　目	說　　明
救助（濟）與交流活動費	千元，內容如下：
捐助、補助與獎助	（一）捐助、補助與獎助─2,700 千元
公益支出	公益支出：海洋放流系統回饋鄰近鄉里睦鄰經費 700 千元，臺中重劃區內自來水與地下水費差價 2,000 千元，以上合計編列 2,700 千元。
分擔	（二）分擔─72 千元
分擔大樓管理費	分擔大樓管理費：分擔高軟辦公室大樓管理費 72 千元。
補貼（償）、獎勵、慰問與救助（濟）	（三）補貼（償）、獎勵、慰問與救助（濟）─2,080 千元
獎勵費用	1.獎勵費用：綠美化人員競賽活動費獎勵費用編列 45 千元。
其他	2.其他：檢舉重大違反環保獎金編列 35 千元；為推動老舊廠房更新，辦理補助形塑新風貌等獎勵活動 2,000 千元，計編列 2,035 千元。
短絀、賠償與保險給付	八、短絀、賠償與保險給付 500 千元，內容如下：
各項短絀	各項短絀—500 千元
呆帳及保證短絀	呆帳及保證短絀：提列區內廠商積欠維護費等呆帳 500 千元。
其他	九、其他 9,367 千元，內容如下：
其他費用	其他費用—9,367 千元
其他	其他：產業徵才就業媒合、CEO 聯誼會活動、園區廠商暨負責人、勞工春節聯誼會、五一勞動節大會及區內從業員工各項技藝活動經費、廉政問卷調查及反毒經費等，計編列 9,367 千元。
其他勞務成本	貳、 其他勞務成本：預算數編列 344,487 千元。
用人費用	一、用人費用：共計編列 2,807 千元，內容如下：
聘僱及兼職人員薪資	（一）聘僱及兼職人員薪資─2,151 千元
聘用人員薪金	聘用人員薪金：按聘用 3 人待遇，依約聘人員酬金薪點標準，計編列 2,151 千元。
獎金	（二）獎金─269 千元

經濟部加工出口區管理處
加工出口區作業基金
勞務成本說明
中華民國 104 年度

科　　目	說　　明
年終獎金	年終獎金：按聘用 3 人估列，計編列 269 千元。
退休及卹償金	（三）退休及卹償金—128 千元
職員退休及離職金	職員退休及離職金：按聘用 3 人薪資依提撥率，計編列 128 千元。
福利費	（四）福利費—259 千元
分擔員工保險費	1.分擔員工保險費：依員工投保勞保及健保費率，計編列 211 千元。
其他福利費	2.其他福利費：按現有員額 3 人，每人每年以 16 千元編列國內休假旅遊補助費，計編列 48 千元。
服務費用	二、服務費用 76,053 千元，內容如下：
郵電費	（一）郵電費—5,721 千元
數據通訊費	數據通訊費：管理處與分處、工業局服務中心、租賃機房等網路連線電路租費，計編列 5,721 千元。
修理保養及保固費	（二）修理保養及保固費—6,445 千元
機械及設備修護費	1.機械及設備修護費：資訊硬體設備維護費編列 6,395 千元。
什項設備修護費	2.什項設備修護費：其他視訊設備維護費編列 50 千元。
一般服務費	（三）一般服務費—50,056 千元
外包費	1.外包費：保全警衛費用 50,050 千元(勞務承攬進用人力 119 人：楠梓園區 24 人，楠梓第二園區 12 人，高軟園區 10 人，高雄園區 20 人，臺中園區 14 人，中港園區 14 人、中軟園區 9 人、屏東園區 16 人)。
體育活動費	2.體育活動費：按現有員額 3 人，每人每年以 2 千元計，計編列文康活動費 6 千元。
專業服務費	（四）專業服務費—13,831 千元
講課鐘點、稿費、出席審查及查詢費	1.講課鐘點、稿費、出席審查及查詢費：評選委員出席會，計編列 30 千元。
委託考選訓練費	2.委託考選訓練費：電腦、資安教育等訓練費編列 150 千元。
電子計算機軟體服務費	3.電子計算機軟體服務費：防毒軟體 1 年授權、SOC 資訊安全監控服務費、公文線上簽核、資訊安全防護、出納、基金會計、貿易簽審、管理費線上申報、財產、非消耗

經濟部加工出口區管理處
加工出口區作業基金
勞務成本說明
中華民國 104 年度

科　　目	說　　明
	品、外貿、電子表單、健檢、建管地政、單一入口網、公共管線等系統維護費，計編列 13,651 千元。
材料及用品費	三、材料及用品費 335 千元，內容如下：
用品消耗	（一）用品消耗—335 千元
辦公（事務）用品	1.辦公(事務)用品：依業務需要購置電腦設備消耗品，計編列 69 千元。
報章雜誌	2.報章雜誌：依業務需要訂閱電腦雜誌及圖書等，計編列 5 千元。
其他	3.其他：依業務需要購置電腦周邊消耗品，計編列 261 千元。
租金與利息	四、租金與利息 1,670 千元，內容如下：
房租	（一）房租—400 千元
一般房屋租金	一般房屋租金：備援機房租金編列 400 千元。
機器租金	（二）機器租金－1,270 千元
電腦硬、軟體租金及使用費	1.電腦硬、軟體租金及使用費：租用個人電腦費用編列 836 千元。
機械及設備租金	2.機械及設備租金：印表機租金編列 434 千元。
折舊、折耗及攤銷	五、折舊、折耗及攤銷 5,055 千元，內容如下：
攤銷	攤銷—5,055 千元
攤銷電腦軟體費	攤銷電腦軟體費：依電腦軟體購置金額分 5 年攤銷，計編列 5,055 千元。
會費、捐助、補助、分攤、救助(濟)與交流活動費	六、會費、捐助、補助、分攤、救助(濟)與交流活動費 258,567 千元，內容如下：
分擔	分擔—258,567 千元
分擔其他費用	分擔其他費用：駐區員警 139 人之人事費、業務費、設備費及統籌分擔款，每人每年以 1,860.19 千元計，計編列 258,567 千元。

經濟部加工出口區管理處
加工出口區作業基金
銷貨成本明細表
中華民國104年度

單位：新臺幣千元

科目及營運項目	單位	本年度預算數			上年度預算數			前年度決算數		
		數量	平均單位成本（元）	金額	數量	平均單位成本（元）	金額	數量	平均單位成本（元）	金額
銷貨成本				**16,402**			**14,950**			**14,027**
1.給水銷貨成本	立方公尺	2,453,642	6.68	16,402	2,369,642	6.31	14,950	2,739,518	5.12	14,027
(1)用人費用				6,561			6,553			6,160
正式員額薪資				4,116			4,056			3,902
超時工作報酬				60			86			54
獎金				1,106			1,103			1,079
退休及卹償金				579			608			521
福利費				699			699			603
提繳費				1			1			1
(2)服務費用				8,337			6,946			6,514
水電費				5,533			4,800			5,040
郵電費				36			36			20
旅運費				30			30			2
印刷裝訂與廣告費				20			20			1
修理保養及保固費				2,185			1,590			1,189
保險費				4			7			3
一般服務費				14			18			13
專業服務費				515			445			246
(3)材料及用品費				277			291			291
使用材料費				172			172			230
用品消耗				105			119			61
(4)租金與利息				356			354			333
地租及水租				334			334			333
機器租金				22			20			-
(5)折舊、折耗及攤銷				846			785			717
房屋折舊				111			110			110
機械及設備折舊				730			660			603
什項設備折舊				5			15			4
(6)稅捐與規費(強制費)				9			5			2
房屋稅				3			3			2
規費				6			2			-
(7)其他				16			16			10
其他費用				16			16			10

經濟部加工出口區管理處
加工出口區作業基金
銷貨成本說明
中華民國 104 年度

科　　目	說　　明
銷貨成本	銷貨成本：本年度預算編列 16,402 千元，茲按各用途別科目說明如下：
給水銷貨成本	壹、給水銷貨成本：預算編列 16,402 千元
用人費用	一、用人費用 6,561 千元，內容如下：
正式員額薪資	（一）正式員額薪資—4,116 千元
職員薪金	1. 職員薪金：職員 2 人待遇，依現行待遇標準，計編列 1,140 千元。
工員薪資	2. 工員薪資：工員 5 人待遇，依現行待遇標準，計編列 2,976 千元。
超時工作報酬	（二）超時工作報酬—60 千元
加班費	加班費：員工加班費及依業務需要估列，計編列 60 千元。
獎金	（三）獎金—1,106 千元
考績獎金	1.考績獎金：按員工 7 人估列，計編列 627 千元。
年終獎金	2.年終獎金： 按員工 7 人估列，計編列 339 千元。
其他獎金	3.其他獎金：全勤獎金等計編列 140 千元。
退休及卹償金	（四）退休及卹償金—579 千元
職員退休及離職金	1.職員退休及離職金：按職員薪資依提撥率計編列 132 千元。
工員退休及離職金	2.工員退休及離職金：按工員薪資依提撥率計編列 447 千元。
福利費	（五）福利費—699 千元
分擔員工保險費	1.分擔員工保險費：依員工投保勞保及健保費率計編列 520 千元。
其他福利費	2.其他福利費：國內休假旅遊補助費等，計編列 179 千元。
提繳費	（六）提繳費—1 千元
提繳工資墊償費用	提繳工資墊償費用：提繳工資墊償基金估列 1 千元。
服務費用	二、服務費用 8,337 千元，內容如下：
水電費	（一）水電費—5,533 千元
動力費	1.動力費：按估計耗電量，計編列 5,527 千元。
工作場所水費	2.工作場所水費：按估計耗水量，計編列 6 千元。
郵電費	（二）郵電費—36 千元
郵費	1.郵費：公文傳送、寄發相關文件報表郵寄費，計編列 8

經濟部加工出口區管理處
加工出口區作業基金
銷貨成本說明
中華民國 104 年度

科　　目	說　　明
	千元。
電話費	2.電話費：按業務需要，計編列 28 千元。
旅運費	（三）旅運費—30 千元
國內旅費	國內旅費：按實際需要接洽工作、開會等，依國內出差旅費報支要點規定，計編列 30 千元。
印刷裝訂與廣告費	（四）印刷裝訂與廣告費—20 千元
印刷及裝訂費	印刷及裝訂費：印製給水報表、聯單等計編列 20 千元。
修理保養及保固費	（五）修理保養及保固費—2,185 千元
一般房屋修護費	1.一般房屋修護費：房屋修繕 292 平方公尺*39 元/平方公尺，全年 11 千元。
機械及設備修護費	2.機械及設備修護費：機電設備養護及馬達維修、深水井清洗保養維護、供水管線維修、水表損壞拆除等，計編列 2,144 千元。
什項設備修護費	3.什項設備修護費：冷氣、電視、辦公用具等維修護，計編列 30 千元。
保險費	（六）保險費—4 千元
一般房屋保險費	一般房屋保險費：建築物火災保險費編列 4 千元。
一般服務費	（七）一般服務費—14 千元
體育活動費	體育活動費：按現有員額 7 人，每人每年以 2 千元，計編列文康活動費 14 千元。
專業服務費	（八）專業服務費—515 千元
委託檢驗（定）試驗認證費	1.委託檢驗(定)試驗認證費：高低壓電設備檢驗、消防安全檢查、定期水質檢測等，計編列 470 千元。
委託考選訓練費	2.委託考選訓練費：員工訓練進修經費 15 千元。
電子計算機軟體服務費	3.電子計算機軟體服務費：用水管理系統電腦維護編列 30 千元。
材料及用品費	三、材料及用品費 277 千元，內容如下：
使用材料費	（一）使用材料費—172 千元
燃料	1.燃料：抽水機及除草機等耗用汽、柴油，計編列 17 千元。
設備零件	2.設備零件：給水維修耗材零件及新設水表耗用，計編列 155 千元。
用品消耗	（二）用品消耗—105 千元

經濟部加工出口區管理處
加工出口區作業基金
銷貨成本說明
中華民國 104 年度

科　　目	說　　明
辦公（事務）用品	1.辦公(事務)用品：文具紙張及電腦用紙等辦公用品編列 30 千元。
報章雜誌	2.報章雜誌：依業務需要訂閱報章雜誌圖書，計編列 10 千元。
食品	3.食品：辦理業務研討、開會、講習等誤餐費，計編列 20 千元。
其他	4.其他：維修用具及衛生用品等編列 45 千元。
租金與利息	四、租金與利息 356 千元，內容如下：
地租及水租	（一）地租及水租—334 千元
一般土地租金	一般土地租金：水源地租金計編列 334 千元。
機器租金	（二）機器租金—22 千元
電腦硬、軟體租金及使用費	電腦硬、軟體租金及使用費：租用電腦 2 台計編列 22 千元。
折舊、折耗及攤銷	五、折舊、折耗及攤銷：計編列 846 千元，內容如下：
	（一）房屋折舊—111 千元。
房屋折舊	1.一般房屋折舊：95 千元。
	2.其他建築折舊：16 千元。
	（二）機械及設備折舊—730 千元。
機械及設備折舊	（三）什項設備折舊—5 千元。
什項設備折舊	六、稅捐與規費（強制費）9 千元，內容如下：
稅捐與規費（強制費）	（一）房屋稅—3 千元
房屋稅	一般房屋稅：辦公用房屋依規定，計編列 3 千元。
一般房屋稅	（二）規費—6 千元
規費	行政規費與強制費：辦理深水井水權規費編列 6 千元。
行政規費與強制費	七、其他 16 千元，內容如下：
其他	其他費用—16 千元
其他費用	其他：退休人員春節慰問金 10 人計編列 16 千元。
其他	

經濟部加工出口區管理處
加工出口區作業基金
出租資產成本明細表
中華民國104年度

單位：新臺幣千元

前年度決算數	上年度預算數	科目及業務計畫項目	本年度預算數
93,623	**93,715**	**出租資產成本**	**94,317**
58,558	54,815	1.出租土地成本	55,936
58,558	54,815	(1)稅捐與規費(強制費)	55,936
58,558	54,815	土地稅	55,936
8,359	8,443	2.出租廠房成本	8,434
48	70	(1)服務費用	70
48	70	保險費	70
6,977	7,004	(2)折舊、折耗及攤銷	6,995
6,977	7,004	非業務資產折舊	6,995
1,334	1,369	(3)稅捐與規費(強制費)	1,369
1,334	1,369	房屋稅	1,369
26,706	30,457	3.出租其他建築物成本	29,947
2,750	2,843	(1)服務費用	3,279
112	595	水電費	561
2,416	1,778	修理保養與保固費	2,278
142	290	保險費	260
80	180	一般服務費	180
165	-	(2)材料及用品費	-
165	-	用品消耗	-
-	-	(3)租金與利息	-
-	-	地租及水租	-
16,012	18,837	(4)折舊、折耗及攤銷	18,633
11	91	土地改良物折舊	84
14,568	15,778	房屋折舊	15,674
317	1,824	機械及設備折舊	1,824
21	12	交通及運輸設備折舊	88
1,095	1,132	什項設備折舊	963
7,779	8,777	(5)稅捐與規費(強制費)	8,035
234	314	土地稅	314
7,545	8,463	房屋稅	7,721

經濟部加工出口區管理處
加工出口區作業基金
出租資產成本說明
中華民國 104 年度

科　　目	說　　明
出租資產成本	出租資產成本：本年度預算編列 94,317 千元，包括出租土地成本 55,936 千元，出租廠房成本 8,434 千元，出租其他建築物成本 29,947 千元，茲按各用途別科目說明如下：
出租土地成本	壹、出租土地成本：預算編列 55,936 千元。
稅捐與規費（強制費）	稅捐與規費（強制費）55,936 千元，內容如下：
土地稅	土地稅—55,936 千元
一般土地地價稅	一般土地地價稅：區內土地地價稅，按土地面積，依稅率 1%計列，楠梓園區 34,069 千元，高雄軟體園區 8,131 千元，高雄園區 2,844 千元，臺中園區 8,440 千元，屏東園區 2,452 千元，計編列 55,936 千元。
出租廠房成本	貳、出租廠房成本：預算編列 8,434 千元。
服務費用	一、服務費用 70 千元，內容如下：
保險費	保險費—70 千元
非業務資產保險費	非業務資產保險費：房屋火災保險費編列 70 千元。
折舊、折耗及攤銷	二、折舊、折耗及攤銷 6,995 千元，內容如下：
非業務資產折舊	非業務資產折舊編列 6,995 千元。
稅捐與規費（強制費）	三、稅捐與規費(強制費) 1,369 千元，內容如下：
房屋稅	房屋稅—1,369 千元
非業務資產房屋稅	非業務資產房屋稅：依房屋稅規定，編列 1,369 千元。
出租其他建築物成本	參、出租其他建築物成本：預算編列 29,947 千元。
服務費用	一、服務費用 3,279 千元，內容如下：
水電費	(一)水電費—561 千元
工作場所電費	1.工作場所電費：按估計耗電量，計編列 501 千元。
工作場所水費	2.工作場所水費：按估計耗水量，計編列 60 千元。
修理保養及保固費	(二)修理保養及保固費—2,278 千元
一般房屋修護費	1.一般房屋修護費：建築物修繕費編列 2,230 千元。

經濟部加工出口區管理處
加工出口區作業基金
出租資產成本說明
中華民國 104 年度

科　　目	說　　明
什項設備修護費	2.什項設備修護費：高、低壓電氣設備修護費編列 48 千元。
保險費	(三)保險費—260 千元
一般房屋保險費	1.一般房屋保險費：出租建物火險費編列 250 千元。
責任保險費	2.責任保險費：出租建物公共意外責任險編列 10 千元。
一般服務費	(四)一般服務費—180 千元
外包費	外包費：自強大樓、德民房舍清潔維護費 180 千元(勞務承攬進用人力 1 人)。
折舊、折耗及攤銷	二、折舊、折耗及攤銷：計編列 18,633 千元，內容如下：
土地改良物折舊	(一) 土地改良物折舊—84 千元。
房屋折舊	(二) 房屋折舊—15,674 千元。
機械及設備折舊	(三) 機械及設備折舊—1,824 千元。
交通及運輸設備折舊	(四) 交通及運輸設備折舊—88 千元。
什項設備折舊	(五) 什項設備折舊—963 千元。
稅捐與規費（強制費）	三、稅捐與規費（強制費）8,035 千元，內容如下：
土地稅	(一) 土地稅—314 千元
一般土地地價稅	一般土地地價稅：區內土地地價稅，按土地面積，依稅率 1%編列 314 千元。
房屋稅	(二) 房屋稅—7,721 千元
一般房屋稅	一般房屋稅：出租建物之房屋稅編列 7,721 千元。

經濟部加工出口區管理處
加工出口區作業基金
醫療成本明細表
中華民國104年度

單位：新臺幣千元

科目及營運項目	單位	本年度預算數			上年度預算數			前年度決算數		
		數量	平均單位成本（元）	金額	數量	平均單位成本（元）	金額	數量	平均單位成本（元）	金額
醫療成本				**43,297**			**45,426**			**41,117**
1.衛生保健成本	人次	585,379	73.96	43,297	586,592	77.44	45,426	540,486	76.07	41,117
(1)用人費用				33,247			34,429			32,443
正式員額薪資				23,809			24,690			23,141
獎金				3,814			3,950			3,901
退休及卹償金				2,799			2,923			2,644
福利費				2,825			2,866			2,757
(2)服務費用				4,472			4,469			4,083
水電費				636			636			574
郵電費				190			190			134
旅運費				41			46			15
印刷裝訂與廣告費				175			175			99
修理保養及保固費				624			527			524
保險費				16			16			12
一般服務費				900			964			1,009
專業服務費				1,890			1,915			1,716
(3)材料及用品費				3,612			4,323			3,169
使用材料費				5			5			1
用品消耗				664			658			382
商品及醫療用品				2,943			3,660			2,786

經濟部加工出口區管理處
加工出口區作業基金
醫療成本明細表
中華民國104年度

單位：新臺幣千元

科目及營運項目	單位	本年度預算數			上年度預算數			前年度決算數		
		數量	平均單位成本（元）	金額	數量	平均單位成本（元）	金額	數量	平均單位成本（元）	金額
(4)租金與利息				543			763			185
地租及水租				77			-			77
機器租金				442			739			93
什項設備租金				24			24			15
(5)折舊、折耗及攤銷				1,051			1,068			1,022
房屋折舊				185			185			199
機械及設備折舊				799			791			720
交通及運輸設備折舊				17			18			17
什項設備折舊				50			74			86
攤銷				-			-			-
(6)稅捐與規費(強制費)				113			118			84
消費與行為稅				106			111			82
規費				7			7			2
(7)會費、捐助、補助、分攤、救助(濟)與交流活動費				90			90			87
會費				90			90			87
(8)其他				169			166			44
其他費用				169			166			44

經濟部加工出口區管理處
加工出口區作業基金
醫療成本說明
中華民國 104 年度

科　　目	說　　明
醫療成本	醫療成本：本年度預算編列 43,297 千元，包括楠梓保健所編列 15,342 千元，高雄保健所編列 14,970 千元，臺中保健所編列 12,985 千元，茲按各用途別科目說明如下：
衛生保健成本	衛生保健成本：預算數編列 43,297 千元。
用人費用	一、用人費用 33,247 千元，內容如下：
正式員額薪資	(一)正式員額薪資—23,809 千元
職員薪金	職員薪金：職員 39 人待遇，依現行待遇標準，計編列 23,809 千元。
獎金	(二)獎金—3,814 千元
考績獎金	1. 考績獎金：按職員 39 人估列，計編列 2,281 千元。
年終獎金	2. 年終獎金： 按職員 39 人估列，計編列 1,469 千元。
其他獎金	3. 其他獎金：全勤獎金等計編列 64 千元。
退休及卹償金	(三)退休及卹償金—2,799 千元
職員退休及離職金	職員退休及離職金：按職員薪資依提撥率計編列 2,799 千元。
福利費	(四)福利費—2,825 千元
分擔員工保險費	1. 分擔員工保險費：依員工投保勞保及健保費率計編列 2,299 千元。
其他福利費	2. 其他福利費：國內休假旅遊補助費等計編列 526 千元。
服務費用	二、服務費用 4,472 千元，內容如下：
水電費	(一)水電費—636 千元
工作場所電費	1.工作場所電費：按估計耗電量，計編列 600 千元。
工作場所水費	2.工作場所水費：按估計耗水量，計編列 36 千元。
郵電費	(二)郵電費—190 千元
郵費	1.郵費：主要係公文傳送及寄發相關文件報表郵寄費，按業務需要編列 44 千元。
電話費	2.電話費：按業務需要，計編列 131 千元。
數據通信費	3.數據通信費：業務聯繫用網際網路通訊費編列 15 千元。

經濟部加工出口區管理處
加工出口區作業基金
醫療成本說明
中華民國 104 年度

科　　目	說　　明
旅運費	(三)旅運費—41 千元
國內旅費	國內旅費：按實際需要接洽工作、開會等，依國內出差旅費報支要點規定，計編列 41 千元。
印刷裝訂與廣告費	(四)印刷裝訂與廣告費—175 千元
印刷及裝訂費	印刷及裝訂費：印製各種表報及資料裝訂等，計編列 175 千元。
修理保養及保固費	(五)修理保養及保固費—624 千元
土地改良物修護費	1.土地改良物修護費：土地改良物維護、感染性及一般廢棄物處理費編列 52 千元。
一般房屋修護費	2.一般房屋修護費：房屋修繕費編列 131 千元。
機械及設備修護費	3.機械及設備修護費：自動生化儀、X 光機等醫療器材維護費編列 275 千元。
交通及運輸設備修護費	4.交通及運輸設備修護費：電信設備維護費編列 30 千元。
什項設備修護費	5.什項設備修護費：冷氣機及事務機具等修護費，計編列 136 千元。
保險費	(六)保險費—16 千元
一般房屋保險費	1.一般房屋保險費：房屋火險費編列 15 千元。
機械及設備保險費	2.機械及設備保險費：醫療器材保險費編列 1 千元。
一般服務費	(七)一般服務費—900 千元
外包費	1. 外包費：環境清潔維護、醫療廢棄物處理費、檢體委外代檢費用等，計編列 742 千元(勞務承攬進用人力 4 人)。
計時與計件人員酬金	2. 計時與計件人員酬金：體檢人力支援 80 千元(按時計酬人力 8 人)。
體育活動費	3. 體育活動費：依現有員額 39 人，文康活動費每人每年以 2 千元計，計編列 78 千元。
專業服務費	(八)專業服務費—1,890 千元
專技人員酬金	1. 專技人員酬金：醫事人員執照服務費 1,584 千元。

經濟部加工出口區管理處
加工出口區作業基金
醫療成本說明
中華民國 104 年度

科　　目	說　　明
講課鐘點、稿費、出席審查及查詢費	2. 講課鐘點、稿費、出席審查及查詢費：急救訓練講習費等編列 34 千元。
委託檢驗(定)試驗認證費	3. 委託檢驗(定)試驗認證費：建物安檢、消防檢驗及背景噪音檢測等，計編列 47 千元。
委託考選訓練費	4. 委託考選訓練費：醫護人員在職教育費用計編列 57 千元。
電子計算機軟體服務費	5. 電子計算機軟體服務費：醫療費用申報及資訊系統維護費等，計編列 168 千元。
材料及用品費	三、材料及用品費 3,612 千元，內容如下：
使用材料費	(一)使用材料費—5 千元
設備零件	設備零件：醫療用器材編列 5 千元。
用品消耗	(二)用品消耗—664 千元
辦公（事務）用品	1.辦公(事務)用品：文具用品等編列 225 千元。
報章雜誌	2.報章雜誌：依業務需要訂閱報章雜誌、醫療月刊、圖書，計編列 28 千元。
農業與園藝用品及環境美化費	3.農業與園藝用品及環境美化費：環境美化植栽花卉等清潔用具費用，計編列 20 千元。
食品	4.食品：體檢餐點及辦理業務講習等誤餐費，計編列 254 千元。
其他	5.其他：合約工廠急救箱汰換供給、清潔用品及其他什支等計編列 137 千元。
商品及醫療用品	(三)商品及醫療用品—2,943 千元
衛材	1. 衛材：耗用醫療用品編列 78 千元。
藥品	2. 藥品：醫療保健藥材編列 2,865 千元。
租金與利息	四、租金與利息 543 千元，內容如下：
地租及水租	(一)地租及水租—77 千元
一般土地租金	一般土地租金：出租土地租金 77 千元。
機器租金	(二)機器租金—442 千元
電腦硬、軟體租金及	1. 電腦硬、軟體租金及使用費：租用電腦 1 台 11 千元。

經濟部加工出口區管理處
加工出口區作業基金
醫療成本說明
中華民國 104 年度

科　　目	說　　明
使用費	
機械及設備租金	2. 機械設備租金：X 光機、體檢用體脂測定器及腹部超音波掃瞄器租賃費 431 千元。
什項設備租金	(三)什項設備租金—24 千元
什項設備租金	什項設備租金：影印機租賃費 24 千元。
折舊、折耗及攤銷	五、折舊、折耗及攤銷：計編列 1,051 千元，內容如下：
房屋折舊	(一)房屋折舊—185 千元。
機械及設備折舊	(二)機械及設備折舊—799 千元。
交通及運輸設備折舊	(三)交通及運輸設備折舊—17 千元。
什項設備折舊	(四)什項設備折舊—50 千元。
稅捐與規費（強制費）	六、稅捐與規費（強制費）113 千元，內容如下：
消費與行為稅	(一)消費與行為稅—106 千元
印花稅	印花稅：藥費收據依規定繳納印花稅，計編列 106 千元。
規費	(二)規費—7 千元
行政規費與強制費	行政規費與強制費：X 光配章服務費及游離設備執照費等編列 7 千元。
會費、捐助、補助、分攤、救助（濟）與交流活動費	七、會費、捐助、補助、分攤、救助（濟）與交流活動費 90 千元，內容如下：
會費	(一)會費—90 千元
學術團體會費	1.學術團體會費：放射及家庭醫學學會等會費，計編列 3 千元。
職業團體會費	2.職業團體會費：醫師、藥師、醫療技師及護士等同業公會常年會費等，計編列 87 千元。
其他	八、其他 169 千元，內容如下：
其他費用	其他費用—169 千元
其他	其他：退休人員春節慰問金及其他雜支，計編列 169 千元。

經濟部加工出口區管理處

加工出口區作業基金

業務外費用明細表

中華民國104年度

單位：新臺幣千元

前年度決算數	上年度預算數	科目及業務計畫項目	本年度預算數
146,626	**124,970**	**業務外費用**	**116,836**
112,128	120,784	1.財務費用	114,901
89,521	110,784	(1)利息費用	99,601
89,521	110,784	①租金與利息	99,601
89,521	110,784	利息	99,601
22,607	10,000	(2)投資短絀	15,300
22,607	10,000	①短絀、賠償與保險給付	15,300
22,607	10,000	各項短絀	15,300
34,498	4,186	2.其他業務外費用	1,935
3,057	3,220	(1)財產交易短絀	639
3,057	3,220	①短絀、賠償與保險給付	639
3,057	3,220	各項短絀	639
31,441	966	(2)雜項費用	1,296
220	-	①短絀、賠償與保險給付	-
220	-	各項短絀	-
-	-	賠償給付	-
31,221	966	②其他	1,296
31,221	966	其他費用	1,296

經濟部加工出口區管理處
加工出口區作業基金
業務外費用說明
中華民國 104 年度

科　　目	說　　明
業務外費用 財務費用 利息費用 租金與利息 利息 債務利息	業務外費用：本年度預算編列 116,836 千元，包括財務費用 114,901 千元，其他業務外費用 1,935 千元，茲說明如下： 壹、財務費用：預算編列 114,901 千元 一、利息費用 99,601 千元，內容如下： 租金與利息 99,601 千元 利息─99,601 千元 債務利息：99,601 千元，內容如下： 1. 高雄加工出口區(含擴區)設置倉儲轉運專區計畫-開發經費，承購高雄臨海工業廣場，104 年度平均貸款餘額 962,928 千元，利率以 1.40%核算，104 年預計償還 84,787 千元，估列 104 年度利息計 13,481 千元。 2. 屏東加工區設置計畫-開發經費，104 年度平均貸款餘額 2,275,654 千元，利率以 1.40%核算，104 年度預計償還 176,906 千元，估列 104 年度利息計 31,859 千元。 3. 臺中港區設置倉儲轉運專區計畫-開發經費，104 年度平均貸款餘額 1,669,652 千元，利率以 1.40%核算，估列 104 年度利息計 23,375 千元。 4. 儲運服務中心業務去任務化員工離職經費，104 年度平均貸款餘額 512,341 千元，利率以 1.40%核算，估列 104 年度利息計 7,173 千元。 5. 楠梓加工出口區污水下水道系統設置，104 年度平均貸款餘額 138,889 千元，利率以 1.40%核算，104 年度預計償還 14,620 千元，估列 104 年度利息計 1,944 千元。 6. 楠梓加工出口區第二園區設置計畫，104 年度平均貸款餘額 1,064,470 千元，利率以 1.40%核算，估列 104 年度利息計 14,903 千元。 7. 屏東加工出口區污水處理廠興建工程，104 年度平均貸款餘額 351,469 千元，利率以 1.40%核算，估列 104 年度利息計 4,921 千元。 8. 臺中加工出口區污水處理廠新建工程，104 年度平均貸

經濟部加工出口區管理處
加工出口區作業基金
業務外費用說明
中華民國 104 年度

科　　目	說　　明
	款餘額 138,975 千元，利率以 1.40%核算，104 年度預計舉借 150,000 千元，估列 104 年度利息計 1,945 千元。
投資短絀	二、投資短絀 15,300 千元，內容如下：
短絀、賠償與保險給付	短絀、賠償與保險給付 15,300 千元
各項短絀	各項短絀─15,300 千元
投資短絀	投資短絀：依持有台灣絲織開發股份有限公司之比例 45.24%，認列投資損失 15,300 千元。
其他業務外費用	貳、其他業務外費用：預算編列 1,935 千元
財產交易短絀	一、 財產交易短絀 639 千元，內容如下：
短絀、賠償與保險給付	短絀、賠償與保險給付 639 千元
各項短絀	各項短絀—639 千元
資產短絀	資產短絀：資產報廢損失，計編列 639 千元。
雜項費用	二、 雜項費用 1,296 千元，內容如下：
其他	其他 1,296 千元
其他費用	其他費用—1,296 千元
其他	其他：區內車輛出入證工本費 60 千元、楠梓園區停車場委託管理費 630 千元、楠梓第二園區委託管理 330 千元、高雄園區停車場設備維護費 276 千元。

經濟部加工出口區管理處
加工出口區作業基金
固定資產建設改良擴充明細表
中華民國104年度

單位：新臺幣千元

項　　目	土地	土地改良物	房屋及建築	機械及設備	交通及運輸設備	什項設備	租賃資產	租賃權益改良	合　計	說　　明
一般建築及設備計畫	**-**	**19,250**	**13,000**	**157,844**	**2,633**	**653**	**-**	**-**	**193,380**	
一次性項目	-	19,250	13,000	7,844	2,633	653	-	-	43,380	
分年性項目	-	-	-	150,000	-	-	-	-	150,000	
1.臺中加工出口區污水處理廠新建工程	-	-	-	150,000	-	-			150,000	臺中加工出口區污水處理廠新建工程依中央政府各機關工程管理費支用要點規定，按0.6%估算工程管理費2,421千元；本年度編列866千元。
合　　計	-	19,250	13,000	157,844	2,633	653	-	-	193,380	

經濟部加工出口區管理處
加工出口區作業基金
固定資產建設改良擴充資金來源明細表
中華民國104年度

單位：新臺幣千元

項目	自有資金						外借資金				合計	
	營運資金	出售適用資產	國庫撥款	其他	小計		國內借款	國外借款	小計		金額	%
					金額	%			金額	%		
一般建築及設備計畫	43,380	-	-	-	43,380	22.43	150,000	-	150,000	77.57	193,380	100.00
一次性項目	43,380	-	-	-	43,380	100.00	-	-	-	-	43,380	100.00
分年性項目	-	-	-	-	-	-	150,000	-	150,000	100.00	150,000	100.00
合計	**43,380**	**-**	**-**	**-**	**43,380**	**22.43**	**150,000**	**-**	**150,000**	**77.57**	**193,380**	**100.00**

經濟部加工出口區管理處
加工出口區作業基金
固定資產建設改良擴充計畫預期進度明細表
中華民國104年度

單位：新臺幣千元

項目	全部計畫											預算數			
	投資總額	資金來源					目標能量	進度起訖年月	資金成本率(%)	現值報酬率(%)	收回年限(年)	本年度		截至本年度累計數	
		自有資金				外借資金						金額	占全部計畫%	金額	占全部計畫%
		營運資金	出售不適用資產	國庫撥款	其他										
一般建築及設備計畫	479,180	43,380	-	-	-	435,800						193,380	40.36	257,355	53.71
一次性項目	43,380	43,380	-	-	-	-		104.1-104.12	-	-	-	43,380	100.00	43,380	100.00
分年性項目	435,800	-	-	-	-	435,800		102.1-106.12	-	-	-	150,000	34.42	213,975	49.10
合計	**479,180**	**43,380**	-	-	-	**435,800**						**193,380**	**40.36**	**257,355**	**53.71**

經濟部加工出口區管理處
加工出口區作業基金
資產折舊明細表
中華民國104年度

單位：新臺幣千元

項目	土地改良物	房屋及建築	機械及設備	交通及運輸設備	什項設備	非業務資產	合計
前年度決算資產原值	2,252,352	2,993,453	1,837,652	384,306	230,631	278,021	7,976,415
上年度預計新增資產原值	100,151	38,647	154,323	-1,013	202	-6,054	286,256
本年度預計新增資產原值	19,250	13,000	5,467	1,444	537	-47,013	-7,315
資產重估增值額	-	-	-	-	-	-	-
本年度（12月底）止資產總額	2,371,753	3,045,100	1,997,442	384,737	231,370	224,954	8,255,356
本年度應提折舊額	121,618	73,095	96,591	22,350	8,836	6,995	329,485
勞務成本	121,534	57,125	93,238	22,245	7,818	-	301,960
銷貨成本	-	111	730	-	5	-	846
出租資產成本	84	15,674	1,824	88	963	6,995	25,628
醫療成本	-	185	799	17	50	-	1,051

註：1.非業務資產項下之非折舊性資產計182,337千元，均屬委託處分資產。
2.什項資產項下之非折舊性資產計7,182千元，包括：存出保證金3,233千元、催收款項淨額3,949千元。

經濟部加工出口區管理處
加工出口區作業基金
資產變賣明細表
中華民國104年度

單位：新臺幣千元

項目	帳面價值			變賣收入			未實現重估增值減少數	變賣餘絀	說明
	成本或重估價值	已提折舊額	淨額	總收入	處理費用	淨收入			
其他資產									
非業務資產	47,013	17,200	29,813	45,493	-	45,493	-	15,680	
房屋及建築	47,013	17,200	29,813	45,493	-	45,493	-	15,680	出售本處高雄園區（臨廣）廠房。
合　　計	**47,013**	**17,200**	**29,813**	**45,493**	-	**45,493**	-	**15,680**	

經濟部加工出口區管理處
加工出口區作業基金
資產報廢明細表
中華民國104年度

單位：新臺幣千元

項　　目	帳面價值			殘餘價值	未實現重估增值減少數	報廢損失
	成本或重估價值	已提折舊額	淨額			
固定資產	3,682	3,043	639	-	-	639
(一)房屋及建築	-	-	-	-	-	-
(二)機械及設備	2,377	1,899	478	-	-	478
(三)交通及運輸設備	1,189	1,047	142	-	-	142
(四)什項設備	116	97	19	-	-	19
合　　計	**3,682**	**3,043**	**639**	-	-	**639**

經濟部加工出口區管理處
加工出口區作業基金
資金轉投資及其餘絀明細表
中華民國104年度

單位：新臺幣千元

轉投資事業			投資金額			持股比例		現金股利或採權益法認列之投資收益			
								本年度預算			
名稱	年終實收資本總額	發行股數	以前年度已投資	本年度增減(-)投資	投資淨額	年終預計持有股數	占發行股數%	每股(元)	總額	上年度預算總額	前年度決算總額
台灣絲織開發股份有限公司	608,756	60,875,550	150,000	-	150,000	27,540,000	45.24	-	-	-	-
合計			**150,000**	-	**150,000**				-	-	-

註：本年度認列投資損失15,300千元。

經濟部加工出口區管理處
加工出口區作業基金
長期債務舉借及償還明細表
中華民國104年度

單位：新臺幣千元

借（還）款項目	債權人	借款年度	償還時間		本年度舉借數	本年度償還數	說明
			起	止			
臺中加工出口區污水處理廠新建工程	土地銀行高雄分行	103-106	112年12月	126年12月	150,000	-	
高雄加工出口區(含擴區)設置倉儲轉運專區計畫－開發經費	臺灣銀行高雄加工出口區分行	98	98年12月	109年12月	-	84,787	
屏東加工出口區設置計畫－開發經費	臺灣銀行左營分行	98	99年6月	118年12月	-	176,906	
楠梓加工出口區污水下水道系統建置	兆豐國際商業銀行楠梓分行	95	100年6月	114年5月	-	14,620	
					-	-	
合　　計					**150,000**	**276,313**	

經濟部加工出口區管理處
加工出口區作業基金
長期債務舉借餘額明細表

中華民國104年12月31日

單位：新臺幣千元

債務項目	借款年度	償還期間		預計債務餘額	償還財源			備註
		起	止		營運資金	出售資產	其他	
高雄加工出口區(含擴區)設置倉儲轉運專區計畫－開發經費	98	98年12月	109年12月	920,534	920,534	-	-	本計畫於98年度辦理舉新債償還舊債事宜。
臺中港區設置倉儲轉運專區計畫－開發經費	96-97	103年12月	117年12月	1,669,652	1,669,652	-	-	
屏東加工出口區設置計畫－開發經費	98	99年6月	118年12月	2,187,201	2,187,201	-	-	本計畫於98年度辦理舉新債償還舊債事宜。
楠梓加工出口區污水下水道系統建置	95	100年6月	114年5月	131,579	131,579	-	-	
儲運服務中心業務去任務化員工離職經費	96	103年12月	117年12月	512,341	512,341	-	-	
楠梓加工出口區第二園區設置計畫－開發經費	99	105年3月	119年3月	1,064,470	1,064,470	-	-	
屏東加工出口區污水處理廠興建工程	101-105	110年12月	124年12月	351,469	351,469	-	-	
臺中加工出口區污水處理廠新建工程	103-106	112年12月	126年12月	213,975	213,975	-	-	
合　　計				**7,051,221**	**7,051,221**	-	-	

註：本表預計債務餘額不含應付到期長期負債276,313千元。

經濟部加工出口區管理處
加工出口區作業基金
基金數額增減明細表
中華民國104年度

單位：新臺幣千元

項　　目	金　　額	說　　明
期初基金數額	**6,024,646**	
加：	-	
以前年度公積撥充	-	
賸餘撥充	-	
以代管國有財產撥充	-	
國庫現金增撥數	-	
其他	-	
減：	-	
填補短絀	-	
解繳國庫	-	
其他	-	
期末基金數額	**6,024,646**	

本　頁　空　白

參　考　表

經濟部加工出口區管理處
加工出口區作業基金
預計平衡表
中華民國104年12月31日

單位：新臺幣千元

102年12月31日 實際數	科　　目	104年12月31日 預計數	103年12月31日 預計數	比較增減 (-)
20,835,631	資　　產	**21,046,555**	**20,929,631**	**116,924**
757,915	1.流動資產	**976,046**	**680,086**	**295,960**
336,615	(1)現金	555,246	258,786	296,460
414,013	(2)應收款項	413,513	414,013	-500
1,337	(3)存貨	1,337	1,337	-
4,463	(4)預付款項	4,463	4,463	-
1,487	(5)短期貸墊款	1,487	1,487	-
765,149	2.投資、長期應收款、貸墊款及準備金	**739,849**	**755,149**	**-15,300**
191,828	(1)長期投資	166,528	181,828	-15,300
-	(2)長期貸款	-	-	-
390,000	(3)長期墊款	390,000	390,000	-
183,321	(4)準備金	183,321	183,321	-
18,909,741	3.固定資產	**18,969,306**	**19,099,055**	**-129,749**
14,070,800	(1)土地	14,070,800	14,070,800	-
1,278,122	(2)土地改良物	1,160,368	1,262,736	-102,368
1,990,910	(3)房屋及建築	1,899,795	1,959,890	-60,095
1,134,118	(4)機械及設備	1,110,122	1,199,347	-89,225
165,062	(5)交通及運輸設備	124,370	144,229	-19,859
55,890	(6)什項設備	39,384	47,586	-8,202
214,839	(7)購建中固定資產	564,467	414,467	150,000
29,847	4.無形資產	**36,174**	**33,353**	**2,821**
29,847	(1)無形資產	36,174	33,353	2,821
373	5.遞延借項	**373**	**373**	-
373	(1)遞延費用	373	373	-
372,606	6.其他資產	**324,807**	**361,615**	**-36,808**
365,424	(1)非業務資產	317,625	354,433	-36,808
7,182	(2)什項資產	7,182	7,182	-
20,835,631	合　　計	**21,046,555**	**20,929,631**	**116,924**

經濟部加工出口區管理處
加工出口區作業基金
預計平衡表
中華民國104年12月31日

單位：新臺幣千元

102年12月31日 實際數	科　　目	104年12月31日 預計數	103年12月31日 預計數	比較增減 (-)
8,349,129	**負　　債**	**8,103,392**	**8,229,705**	**-126,313**
584,299	1.流動負債	**331,544**	**331,544**	-
529,068	(1)短期債務	276,313	276,313	-
54,123	(2)應付款項	54,123	54,123	-
1,108	(3)預收款項	1,108	1,108	-
7,044,203	2.長期負債	**7,051,221**	**7,177,534**	**-126,313**
7,044,203	(1)長期債務	7,051,221	7,177,534	-126,313
720,627	3.其他負債	**720,627**	**720,627**	-
720,627	(1)什項負債	720,627	720,627	-
-	4.遞延貸項	-	-	-
-	(1)遞延收入	-	-	-
12,486,502	**淨　　值**	**12,943,163**	**12,699,926**	**243,237**
6,024,646	1.基金	**6,024,646**	**6,024,646**	-
6,024,646	(1)基金	6,024,646	6,024,646	-
531,725	2.公積	**987,386**	**745,149**	**242,237**
451,526	(1)資本公積	451,526	451,526	-
80,199	(2)特別公積	535,860	293,623	242,237
-	3.累積餘絀(-)	**1,000**	-	**1,000**
-	(1)累積賸餘（短絀-）	1,000	-	1,000
5,930,131	4.淨值其他項目	**5,930,131**	**5,930,131**	-
-	(1)金融商品未實現餘絀	-	-	-
5,930,131	(2)未實現重估增值	5,930,131	5,930,131	-
20,835,631	**合　　計**	**21,046,555**	**20,929,631**	**116,924**

註：信託代理與保證資產（負債）科目，104年12月31日預計為221,683千元，均屬保證品(應付保證品)。

經濟部加工出口區管理處
加工出口區作業基金
5年來主要營運項目分析表
中華民國104年度

單位：新臺幣千元

年度及項目	單位	數量	單位成本(元)或平均利(費)率	預算數	說明
本年度預算數					為適切表達「加工區園區管理維護」之成本，自101年度起計算基礎由「管理成本」調整為「勞務成本」，且為利於比較，100年度決算數一併以調整後金額表達。
1.加工區園區管理維護	平方公尺	5,214,771	203.88	1,063,211	
2.給水設施管理維護	立方公尺	2,453,642	6.68	16,402	
3.醫　療	人次	585,379	73.96	43,297	
上年度預算數					
1.加工區園區管理維護	平方公尺	5,214,770	200.71	1,046,654	
2.給水設施管理維護	立方公尺	2,369,642	6.31	14,950	
3.醫　療	人次	586,592	77.44	45,426	
前年度決算數					
1.加工區園區管理維護	平方公尺	5,268,970	178.49	940,462	
2.給水設施管理維護	立方公尺	2,739,518	5.12	14,027	
3.醫　療	人次	540,486	76.07	41,117	
101年度決算數					
1.加工區園區管理維護	平方公尺	5,230,270	175.15	916,061	
2.給水設施管理維護	立方公尺	2,537,116	5.27	13,382	
3.醫　療	人次	556,766	72.90	40,586	
100年度決算數					
1.加工區園區管理維護	平方公尺	5,230,270	176.41	922,654	
2.給水設施管理維護	立方公尺	2,445,603	5.96	14,576	
3.醫　療	人次	546,005	75.06	40,984	

經濟部加工出口區管理處
加工出口區作業基金
員工人數彙計表
中華民國104年度

單位：人

科　　目	上年度最高可進用員額數	本年度增減(-)數	本年度最高可進用員額數	說　　明
業務支出部分				
1.專任人員	186	-8	178	
(1)職員	79	-	79	
(2)警察	-	-	-	
(3)技工	104	-8	96	
(4)聘用	3	-	3	
(5)約僱	-	-	-	
2.兼任人員	-	-	-	
(1)管理委員會委員	-	-	-	
(2)顧問人員	-	-	-	
(3)其他兼任人員	-	-	-	
總　　計	**186**	**-8**	**178**	

註：另以服務費用支付事務性工作外包之勞務承攬進用人力31人；環境清潔維護、水溝清疏、廢棄物清運、修剪移植移除行道樹、蟲害病媒防治等清潔工作外包之勞務承攬進用人力99人；保全警衛外包之勞務承攬進用人力119人；保健所體檢人力支援之編制外按時計酬人力8人。

經濟部加工出口區管理處
加工出口區作業基金
用人費用彙計表
中華民國104年度

單位：新臺幣千元

科目	正式員額薪資	聘僱人員薪資	超時工作報酬	獎金				退休及卹償金	福利費				提繳費	總計
				年終獎金	考績獎金	績效獎金	其他	退休金	分擔保險費	傷病醫藥費	提撥福利金	其他		
業務總支出部分	**106,244**	**2,151**	**2,452**	**8,600**	**13,247**	**-**	**2,715**	**15,513**	**12,188**	**56**	**-**	**3,783**	**7**	**166,956**
1.勞務成本	78,319	2,151	2,392	6,792	10,339	-	2,511	12,135	9,369	56	-	3,078	6	127,148
(1)正式人員	78,319	-	2,392	6,523	10,339	-	2,511	12,007	9,158	56	-	3,030	6	124,341
職員	27,137	-	196	2,257	3,420	-	494	3,910	2,884	5	-	820	-	41,123
工員	51,182	-	2,196	4,266	6,919	-	2,017	8,097	6,274	51	-	2,210	6	83,218
(2)聘僱人員	-	2,151	-	269	-	-	-	128	211	-	-	48	-	2,807
兼任人員	-	-	-	-	-	-	-	-	-	-	-	-	-	-
聘用人員	-	2,151	-	269	-	-	-	128	211	-	-	48	-	2,807
2.銷貨成本	4,116	-	60	339	627	-	140	579	520	-	-	179	1	6,561
(1)正式人員	4,116	-	60	339	627	-	140	579	520	-	-	179	1	6,561
職員	1,140	-	12	95	152	-	39	132	152	-	-	52	-	1,774
工員	2,976	-	48	244	475	-	101	447	368	-	-	127	1	4,787
3.醫療成本	23,809	-	-	1,469	2,281	-	64	2,799	2,299	-	-	526	-	33,247
(1)正式人員	23,809	-	-	1,469	2,281	-	64	2,799	2,299	-	-	526	-	33,247
職員	23,809	-	-	1,469	2,281	-	64	2,799	2,299	-	-	526	-	33,247
工員	-	-	-	-	-	-	-	-	-	-	-	-	-	-
總計	**106,244**	**2,151**	**2,452**	**8,600**	**13,247**	**-**	**2,715**	**15,513**	**12,188**	**56**	**-**	**3,783**	**7**	**166,956**

註：1.另於服務費用編列辦理事務性工作外包之勞務承攬12,081千元；環境清潔維護、水溝清疏、廢棄物清運、修剪移植移除行道樹、蟲害病媒防治等清潔工作外包之勞務承攬32,440千元；保全警衛外包之勞務承攬50,050千元；保健所體檢人力支援之編制外按時計酬人力計編列80千元。

2.獎金計編列24,562千元，明細如下：

(1)年終獎金：編列178人8,600千元，依據本部102年4月23日經營字第10200572150號函修正「經濟部所屬事業經營績效獎金實施要點」辦理。

(2)考績獎金：編列178人13,247千元，依據本部102年12月19日經人字第10200707160號令修正「經濟部所屬事業機構人員考核辦法」辦理。

(3)其他(全勤獎金)：編列121人2,715千元，依據經濟部98年11月27日經人字第09803675380號函修正「經濟部所屬事業機構人事管理準則實施要點」辦理。

經濟部加工出口區管理處
加工出口區作業基金
各項費用彙計表
中華民國104年度

單位：新臺幣千元

前年度決算數	上年度預算數	科目	本年度預算數						
			合計	勞務成本	銷貨成本	出租資產成本	醫療成本	財務費用	其他業務外費用
169,759	175,902	用人費用	166,956	127,148	6,561	-	33,247	-	-
106,477	111,566	正式員額薪資	106,244	78,319	4,116	-	23,809	-	-
2,128	2,151	聘僱及兼職人員薪資	2,151	2,151	-	-	-	-	-
2,377	2,786	超時工作報酬	2,452	2,392	60	-	-	-	-
-	-	津貼	-	-	-	-	-	-	-
25,252	25,953	獎金	24,562	19,642	1,106	-	3,814	-	-
17,546	16,715	退休及卹償金	15,513	12,135	579	-	2,799	-	-
-	-	資遣費	-	-	-	-	-	-	-
15,974	16,715	福利費	16,027	12,503	699	-	2,825	-	-
5	16	提繳費	7	6	1	-	-	-	-
289,158	324,843	服務費用	352,160	336,002	8,337	3,349	4,472	-	-
27,170	35,227	水電費	41,443	34,713	5,533	561	636	-	-
3,102	4,708	郵電費	7,395	7,169	36	-	190	-	-
413	765	旅運費	1,084	1,013	30	-	41	-	-
928	888	印刷裝訂與廣告費	889	694	20	-	175	-	-
63,414	56,394	修理保養及保固費	56,166	51,079	2,185	2,278	624	-	-
738	1,472	保險費	1,798	1,448	4	330	16	-	-
79,293	92,323	一般服務費	95,869	94,775	14	180	900	-	-
114,054	132,994	專業服務費	147,444	145,039	515	-	1,890	-	-
46	72	公共關係費	72	72	-	-	-	-	-
14,039	18,758	材料及用品費	15,537	11,648	277	-	3,612	-	-
1,866	2,956	使用材料費	2,589	2,412	172	-	5	-	-
9,387	12,142	用品消耗	10,005	9,236	105	-	664	-	-
2,786	3,660	商品及醫療用品	2,943	-	-	-	2,943	-	-
92,815	116,858	租金與利息	105,561	5,061	356	-	543	99,601	-
2,273	2,393	地租及水租	2,470	2,059	334	-	77	-	-
35	400	房租	400	400	-	-	-	-	-
347	1,995	機器租金	1,994	1,530	22	-	442	-	-
318	780	交通及運輸設備租金	660	660	-	-	-	-	-
321	506	什項設備租金	436	412	-	-	24	-	-

經濟部加工出口區管理處
加工出口區作業基金
各項費用彙計表
中華民國104年度

單位：新臺幣千元

前年度決算數	上年度預算數	科目	本年度預算數						
			合計	勞務成本	銷貨成本	出租資產成本	醫療成本	財務費用	其他業務外費用
89,521	110,784	利息	99,601	-	-	-	-	99,601	-
317,115	332,714	折舊、折耗及攤銷	335,644	308,119	846	25,628	1,051	-	-
114,642	115,537	土地改良物折舊	121,618	121,534	-	84	-	-	-
68,003	69,667	房屋折舊	73,095	57,125	111	15,674	185	-	-
87,787	103,037	機械及設備折舊	96,591	93,238	730	1,824	799	-	-
20,922	22,543	交通及運輸設備折舊	22,350	22,245	-	88	17	-	-
8,352	9,025	什項設備折舊	8,836	7,818	5	963	50	-	-
-	-	租賃資產及租賃權益改良折舊	-	-	-	-	-	-	-
6,977	7,004	非業務資產折舊	6,995	-	-	6,995	-	-	-
-	-	代管資產折舊	-	-	-	-	-	-	-
10,432	5,901	攤銷	6,159	6,159	-	-	-	-	-
69,201	66,186	稅捐與規費（強制費）	67,409	1,947	9	65,340	113	-	-
58,792	55,129	土地稅	56,835	585	-	56,250	-	-	-
9,575	10,531	房屋稅	9,790	697	3	9,090	-	-	-
157	255	消費與行為稅	248	142	-	-	106	-	-
677	271	規費	536	523	6	-	7	-	-
213,540	267,228	會費、捐助、補助、分攤、救助(濟)與交流活動費	263,509	263,419	-	-	90	-	-
87	90	會費	90	-	-	-	90	-	-
5,961	2,950	捐助、補助與獎助	2,700	2,700	-	-	-	-	-
206,832	263,088	分擔	258,639	258,639	-	-	-	-	-
660	1,100	補貼（償）、獎勵、慰問與救助(濟)	2,080	2,080	-	-	-	-	-
-	-	競賽及交流活動費	-	-	-	-	-	-	-
30,759	13,220	短絀、賠償與保險給付	16,439	500	-	-	-	15,300	639
30,759	13,220	各項短絀	16,439	500	-	-	-	15,300	639
-	-	賠償給付	-	-	-	-	-	-	-
39,469	10,006	其他	10,848	9,367	16	-	169	-	1,296
39,469	10,006	其他費用	10,848	9,367	16	-	169	-	1,296
1,235,855	**1,325,715**	總計	**1,334,063**	**1,063,211**	**16,402**	**94,317**	**43,297**	**114,901**	**1,935**

經濟部加工出口區管理處
加工出口區作業基金
增購及汰舊換新管理用公務車輛明細表

中華民國104年度

單位：新臺幣千元

項　　目	單位	增購部分		汰舊換新部分		合計		說 明
		數量	金額	數量	金額	數量	金額	
小客貨兩用車（7-8人座）	輛	-	-	1	820	1	820	1.為因應高雄園區招商、建管違章查報、公共設施巡護和工檢環保查察等業務需要，實需汰舊換新，以維持服務品質。 2.預計民國104年7月購置。 3.業奉行政院103年6月18日院臺財字第1030137801號函核定。
合計		-		1	820	1	820	

備註：

1.管理用公務車輛：

104年度汰舊換新小客貨兩用車(7-8人座)1輛，汰舊換新後計有小客貨兩用車(7-8人座)5輛、小客貨兩用車(5人座)2輛及大客車(21人座)1輛。

2.其他公務車輛：

104年度汰舊換新一般公務用機車1輛，汰舊換新後計有小型貨車8輛、特種車27輛及一般公務用機車33輛。

經濟部加工出口區管理處
加工出口區作業基金
補辦預算明細表
中華民國104年度

單位：新臺幣千元

項　　目	金　額	辦理年度	說　　明
資產之變賣	1,654		
房屋及建築	1,654	102	1.加工出口區作業基金為配合政策，提升經濟動能，促進廠商投資，出售高雄臨廣園區1單位廠房，帳面價值578萬7,898元，處分價款729萬0,440元，財產交易賸餘150萬2,542元。 2.本項除於102年度預算調整容納413萬4千元外，不足部分165萬3,898元，業奉行政院103年1月15日院授經計字第10300507190號函同意先行辦理，並補辦104年度預算。

本頁空白

附　　錄

經濟部加工出口區管理處
加工出口區作業基金
資金轉投資補充說明表
中華民國104年度

單位：新臺幣千元

轉投資事業	投資金額		持股比例%	說明
	本年度	截至本年度累計數		
台灣絲織開發股份有限公司	-	150,000	45.24	本基金體認我國紡織業上、中、下游產業結構緊密及人造纖維工業在世界紡織市場上已佔有一席之地，看好臺灣人造纖維織布業遠景，乃於90年5月與因遭逢景氣低迷，衍生投資開發障礙及意願之台絲公司及17家業者洽商達成共識，於90年12月6日以增資方式入股該公司，繼續投資開發、留區投資生產，以加強紡織工業之出口競爭力，推動民生工業轉型及扶植紡織業根留臺灣之政策。台絲公司於86年10月14日成立，營運重點在籌劃開發絲織專區，扶植紡織業根留臺灣。

經濟部加工出口區管理處
加工出口區作業基金
一般建築及設備計畫之分年性項目明細表
中華民國104年度

單位：新臺幣千元

科目名稱	項目名稱	期間	投資總額	分年預算數			備註
				以前年度	本年度	以後年度	
分年性項目							
機械及設備	臺中加工出口區污水處理廠新建工程	102-106	435,800	63,975	150,000	221,825	
合　計			**435,800**	**63,975**	**150,000**	**221,825**	